CONSTRUCTEUR	SUGA PARIS	MODELE	ARBITRE 38/R39	ANNÉE	1938	N° 409

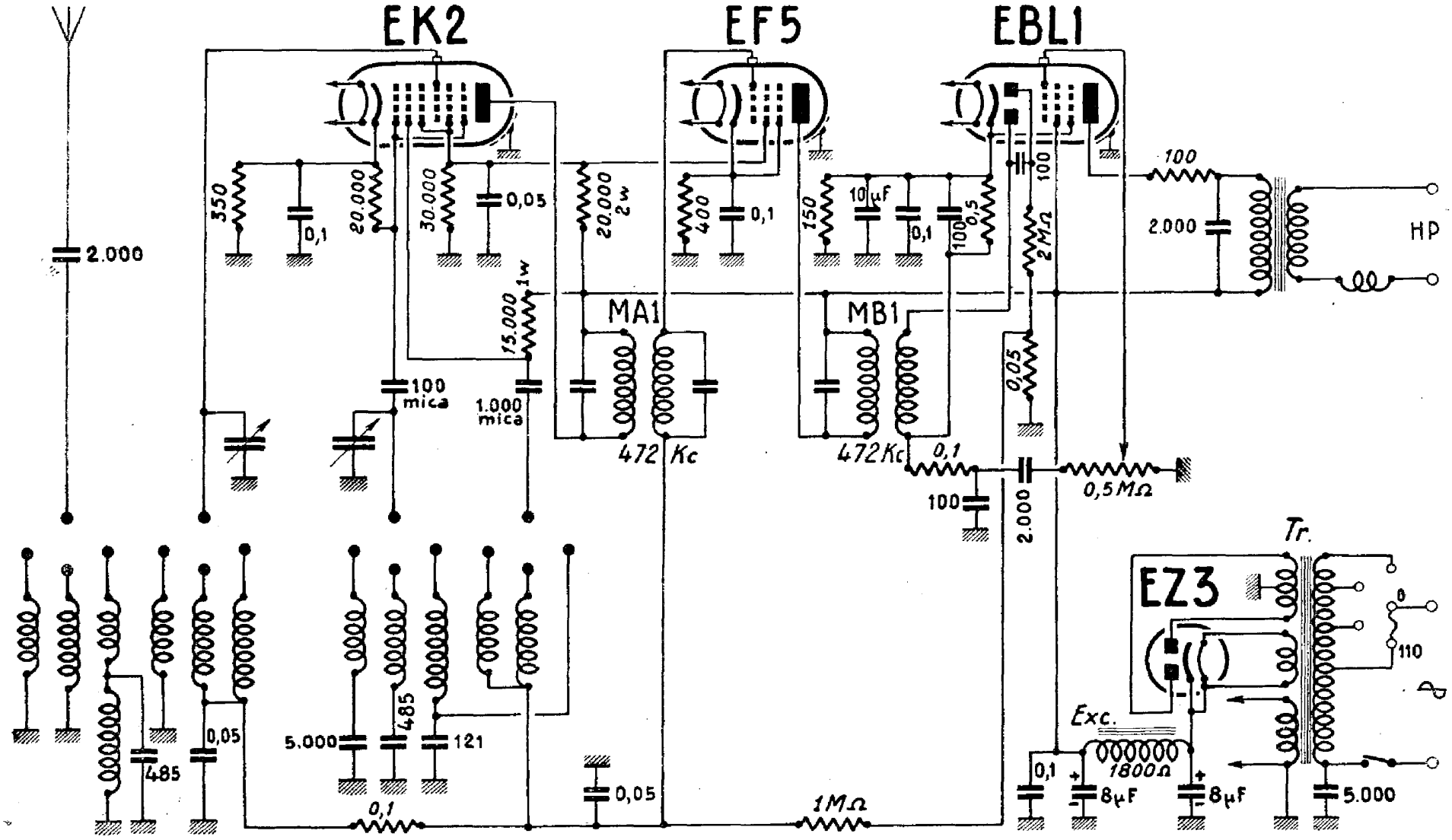

Caractéristiques générales.

La particularité principale du récepteur est l'absence de la préamplification B.F. Nous voyons, en effet, que les tensions B.F., à la sortie de la détection, sont appliquées directement à la grille de l'élément penthode de la EBL1.

L'antifading est retardé et se trouve appliqué aussi bien à l'amplificatrice M.F., EF5, qu'à la changeuse de fréquence EK2.

Dépannage.

La lampe EK2 peut être remplacée par une ECH3, mais afin d'avoir le maximum de rendement il sera probablement nécessaire de diminuer la valeur de la résistance de polarisation de cathode et la ramener à 150-200 ohms.

La lampe EF5 peut être remplacée, sans modification aucune, par une EF9.

On peut également remplacer la EZ3 par une 1883, mais dans ce cas, il est nécessaire de prévoir une résistance de 0,25 ohm en série dans le circuit de chauffage, comme le montre le petit schéma de la page suivante.

Alignement.

Les transformateurs M.F. sont accordés sur 472 kHz.

L'alignement des circuits d'accord et d'oscillation se fait de la même façon que dans les récepteurs R50 et R78.