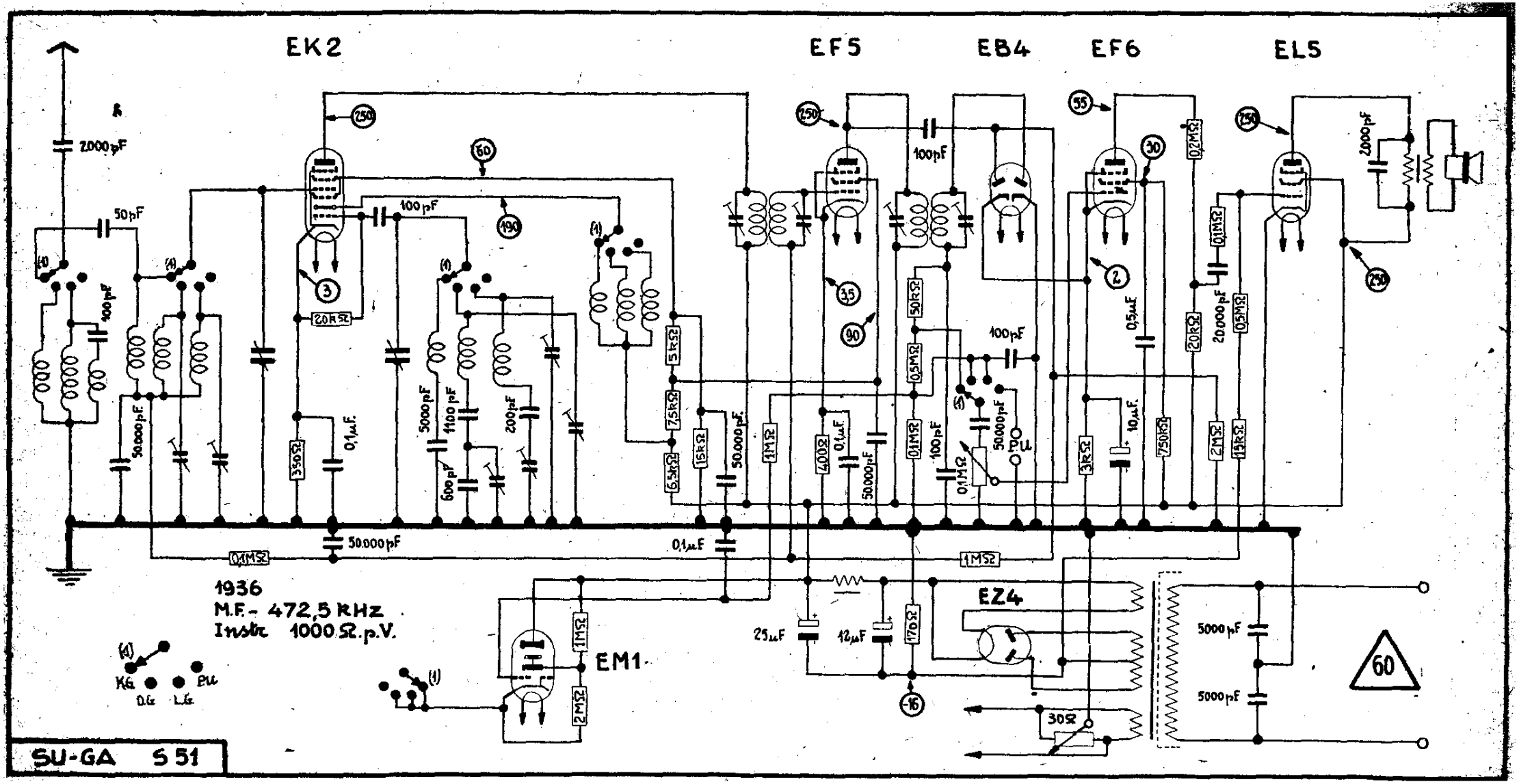
EK2
EF5
EB4
EF6
EL5
EM1
EZ4
2000pF
50pF
100pF
50.000pF
0,1MΩ
1MΩ
20kΩ
350Ω
0,1µF
5000pF
1100pF
600pF
200pF
5kΩ
7,5kΩ
6,5kΩ
15kΩ
1MΩ
400Ω
0,1µF
50.000pF
50kΩ
0,5MΩ
0,1MΩ
100pF
0,1MΩ
50.000pF
PU
3kΩ
10µF
750kΩ
0,5µF
20kΩ
0,2MΩ
0,1MΩ
20.000pF
0,5MΩ
2MΩ
15kΩ
2000pF
25µF
12µF
170Ω
30Ω
5000pF
5000pF
1936
M.F.- 472,5 kHz
Instr 1000 Ω.p.V.
KG
D.G
L.G
PU
60
SU-GA S 51