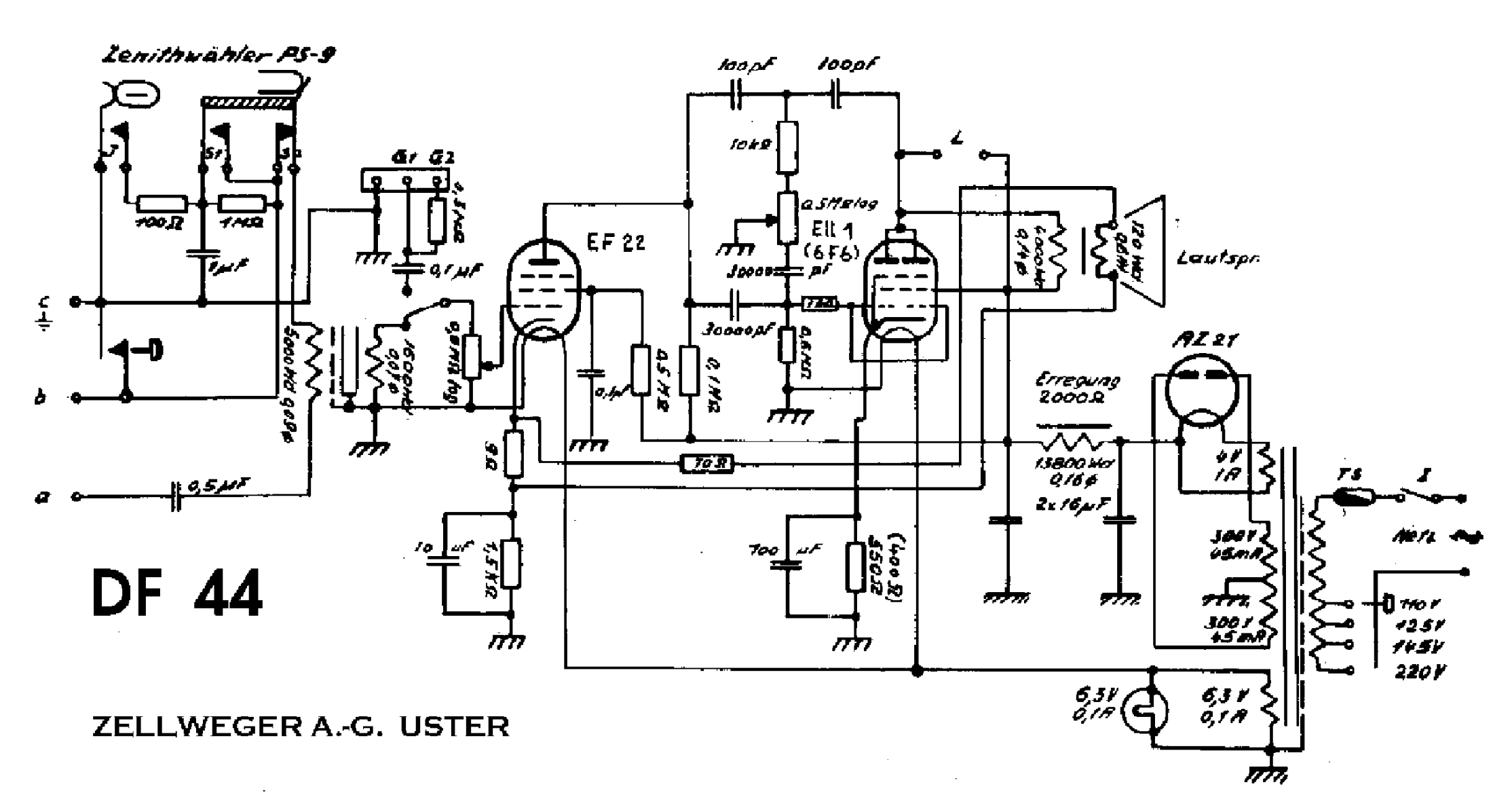
Zenithwähler PS-9
100Ω
1MΩ
1μF
0,5μF
G1 G2
0,1μF
EF 22
100pF
100pF
10kΩ
0,5MΩ log
Ell 1
(6F6)
3000pF
30000pF
0,5MΩ
0,1MΩ
0,5MΩ
0,1MΩ
0,1μF
10μF
0,5MΩ
700μF
25Ω
(4000Ω)
Lautspr.
AZ 21
Erregung
2000Ω
13800Wdg
0,16φ
2x16μF
4V
1A
300V
65mA
300V
65mA
6,3V
0,1A
6,3V
0,1A
TS
110V
125V
145V
220V
DF 44
ZELLWEGER A.-G. USTER