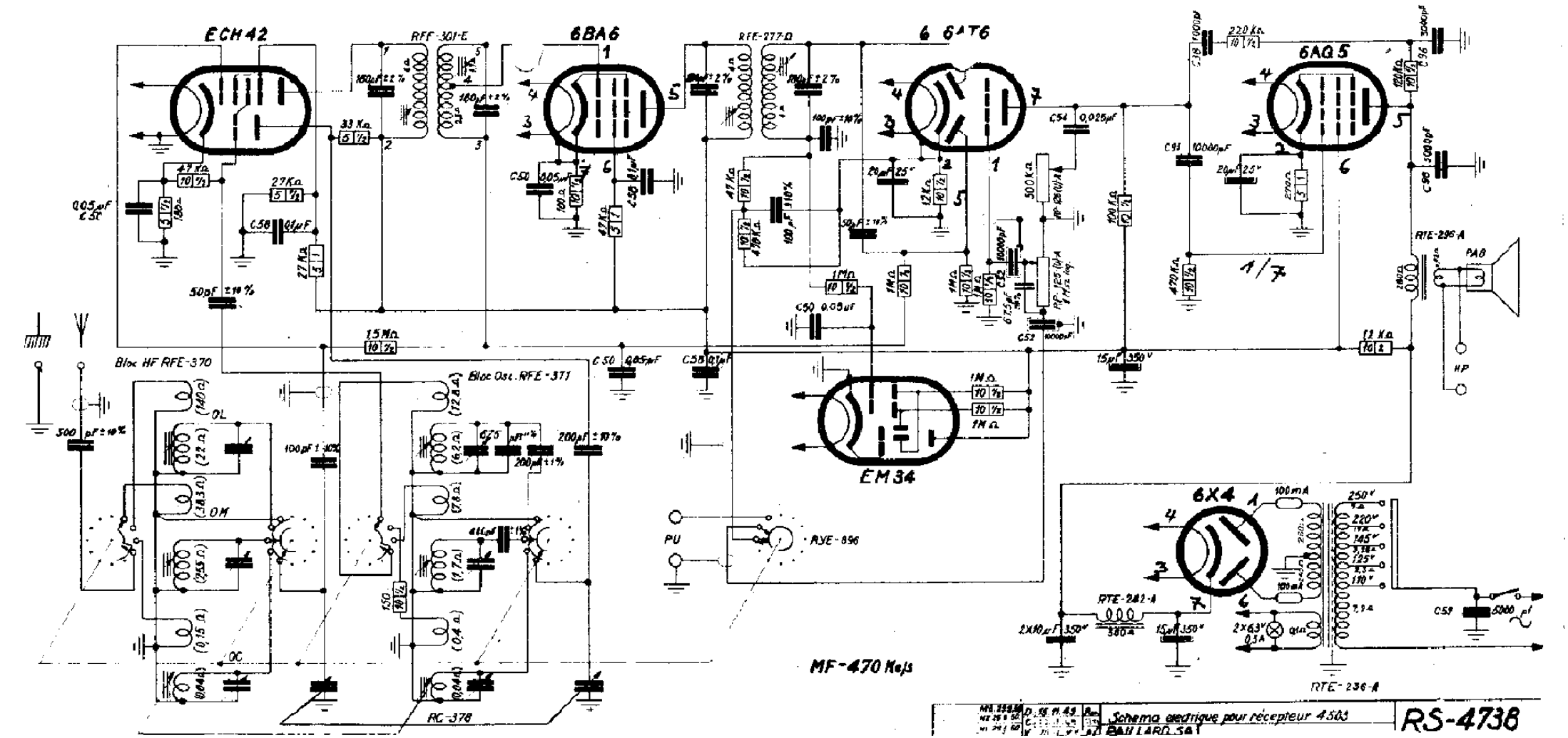

paillard
E. Paillard S. A.

Paillard 4503