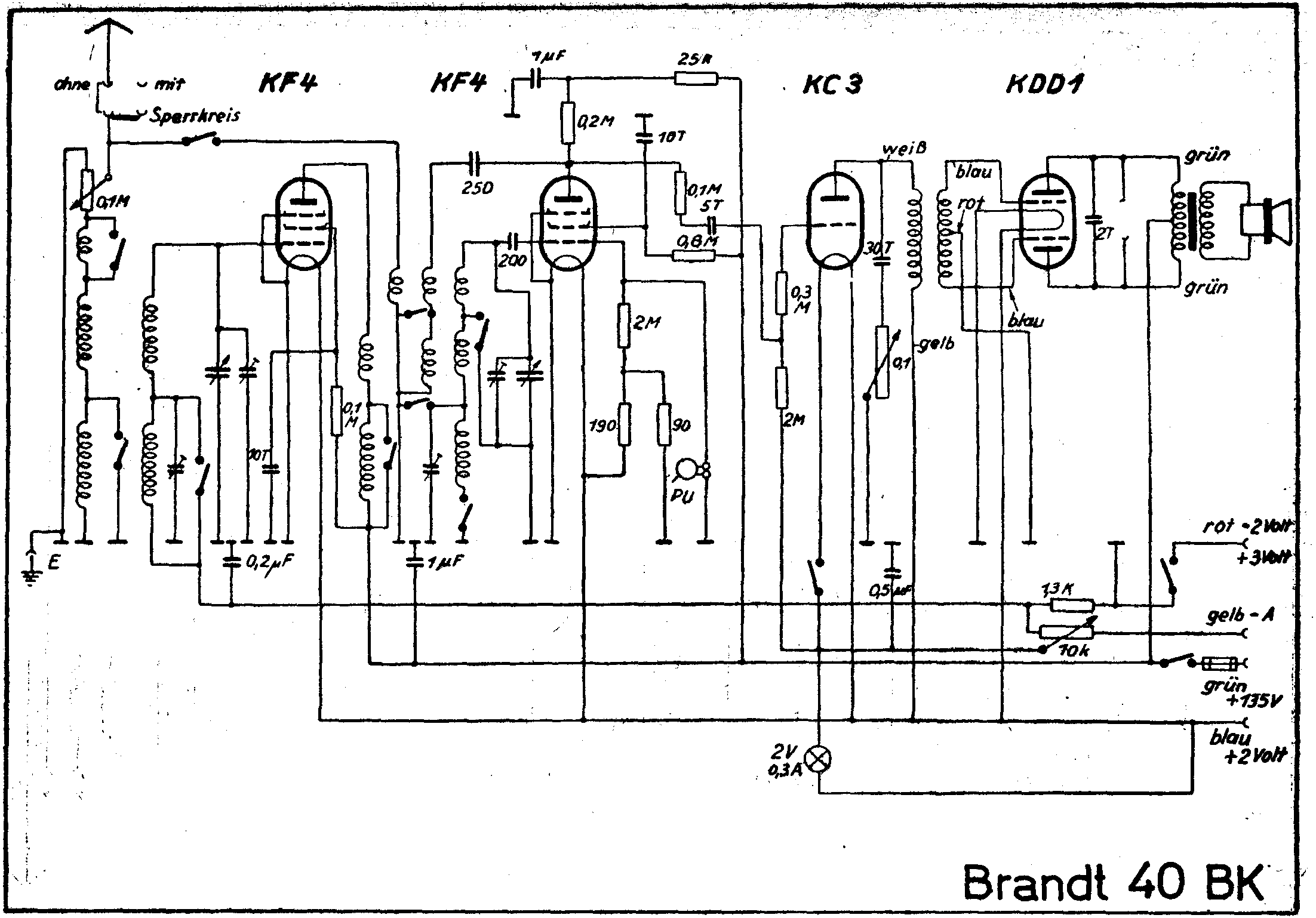

ohne
mit
Sperrkreis
KF4
KF4
KC3
KDD1
1µF
25K
0,2M
10T
250
0,1M
5T
0,8M
200
0,1M
0,1M
10T
0,2µF
1µF
2M
190
90
PU
E
weiß
blau
rot
grün
grün
blau
30T
0,3 M
2M
0,1
gelb
0,5µF
2T
1,3K
10k
rot -2Volt
+3Volt
gelb - A
grün
+135V
blau
+2Volt
2V
0,3A

Brandt 40 BK