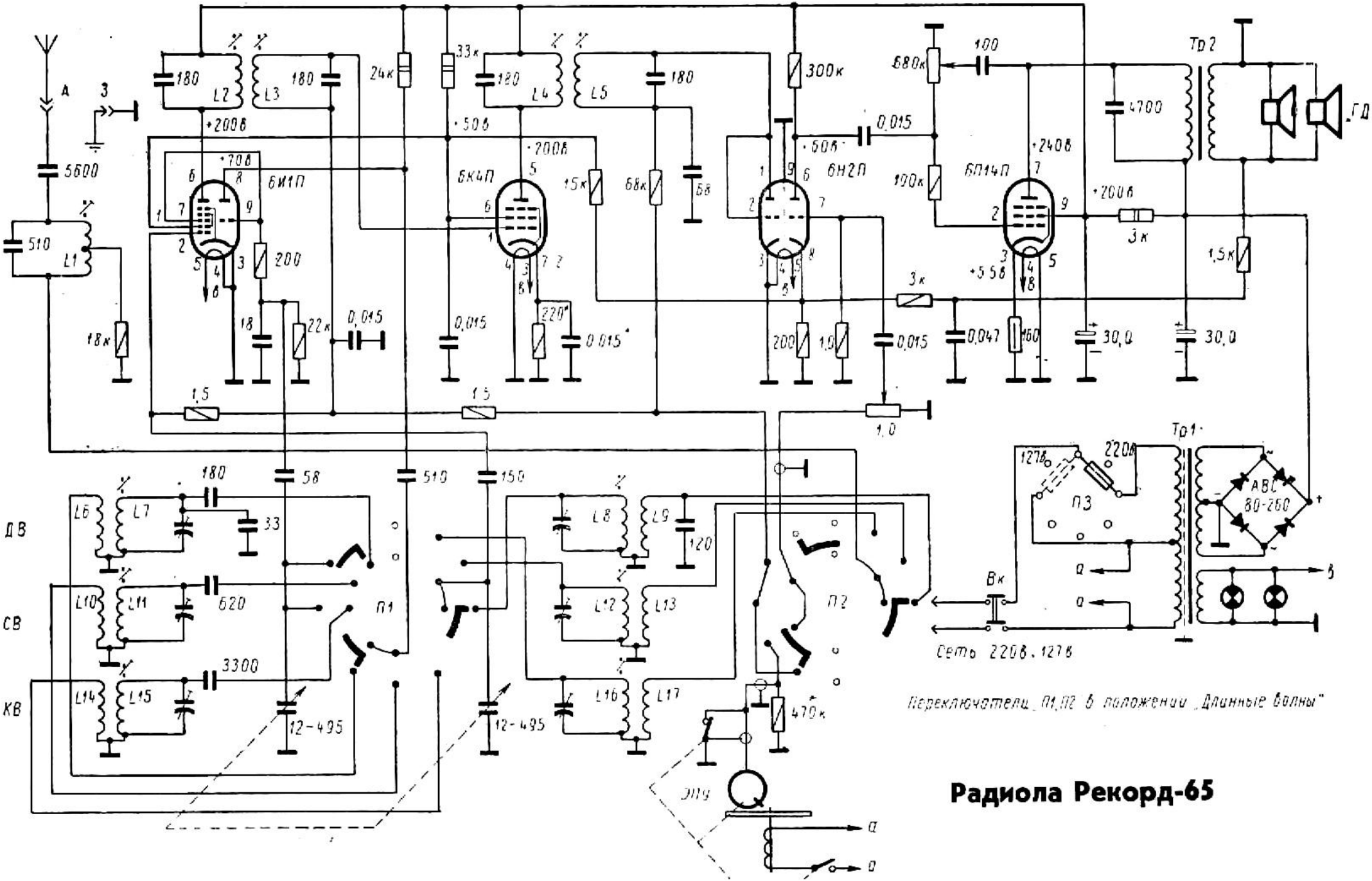

Переключатели П1, П2 в положении „Длинные волны"

Радиола Рекорд-65