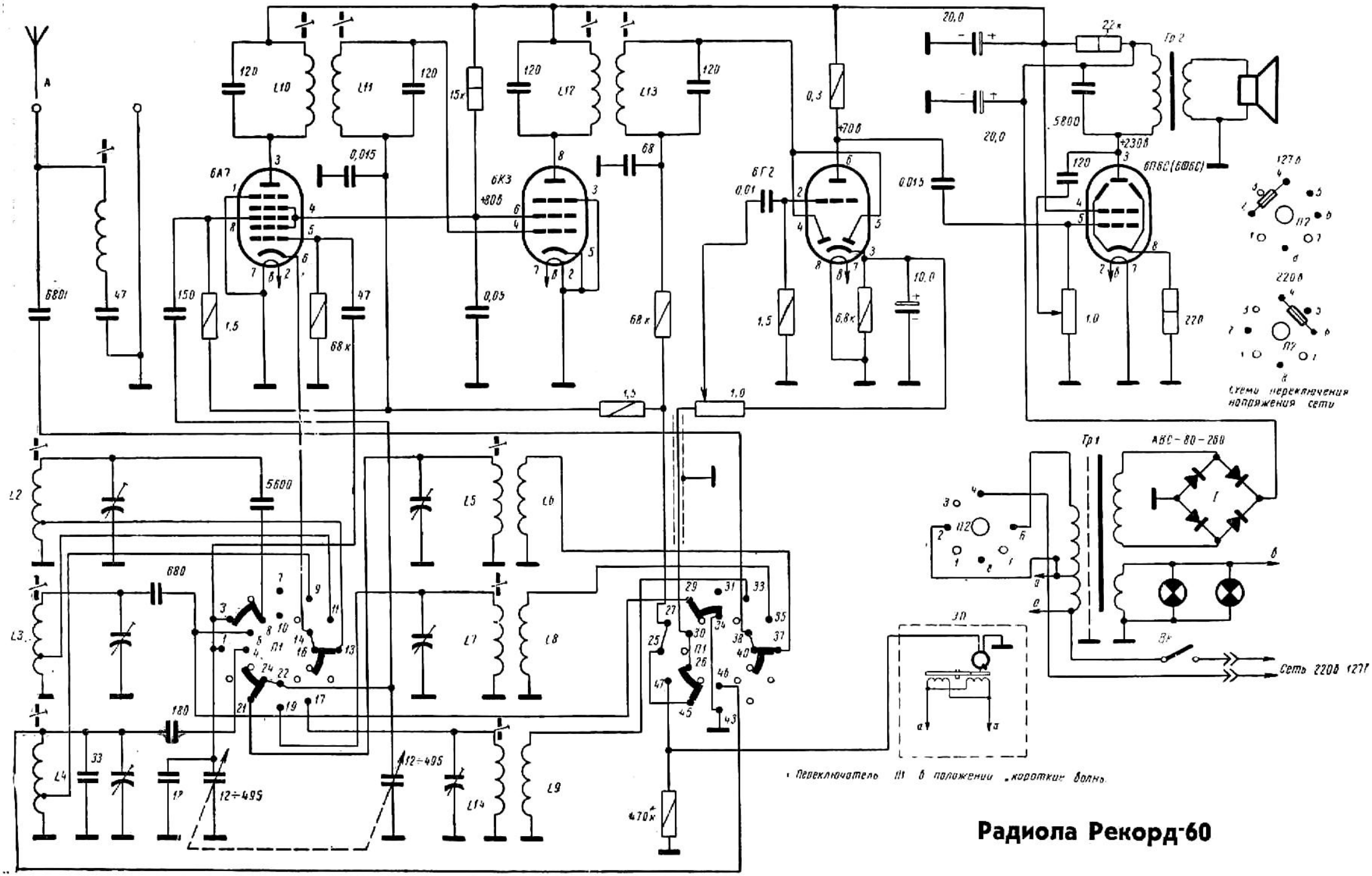

Радиола Рекорд-60