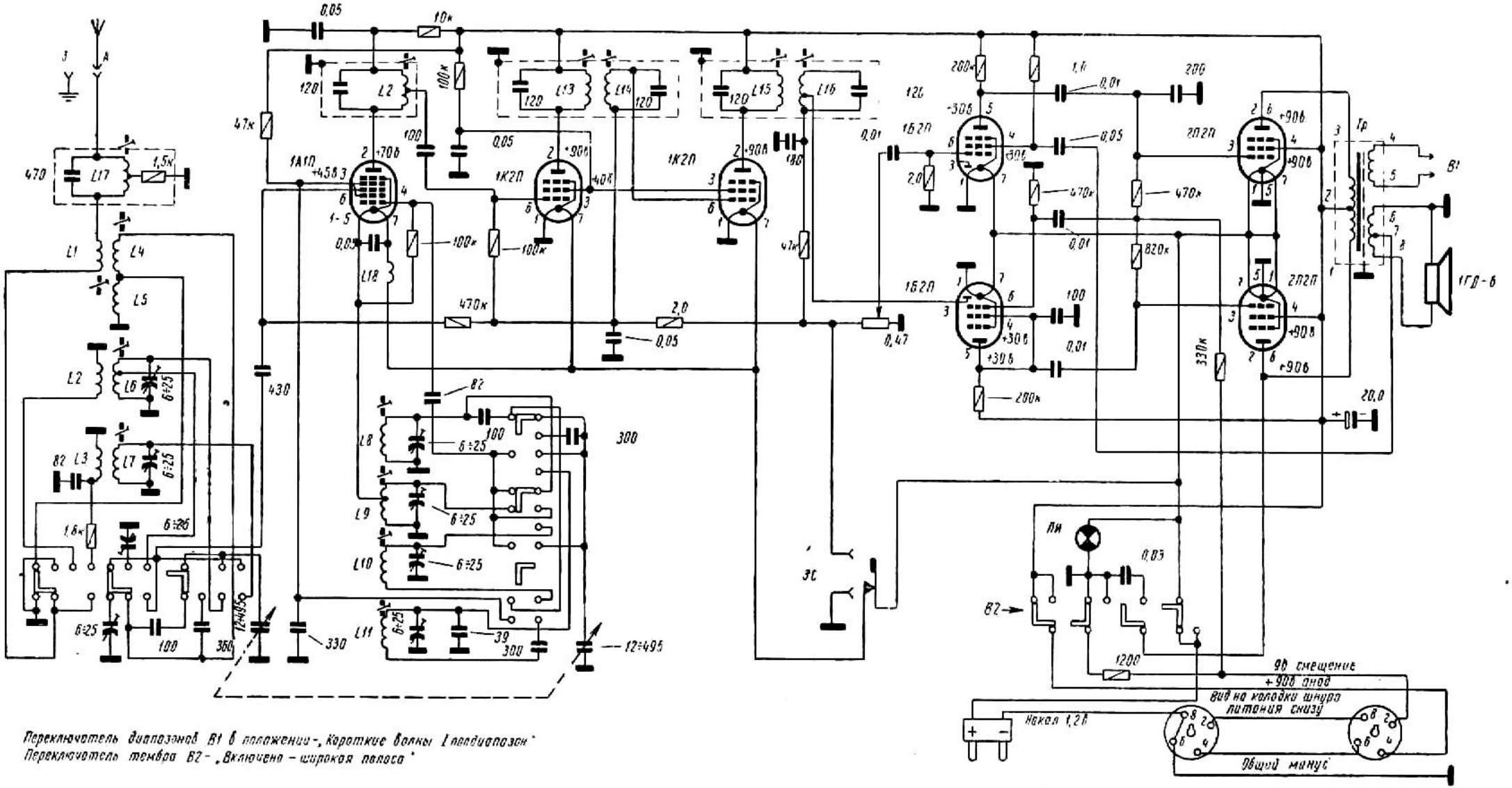

Переключатель диапазонов В1 в положении - „Короткие волны I поддиапазон"
Переключатель тембра В2 - „Включено - широкая полоса"
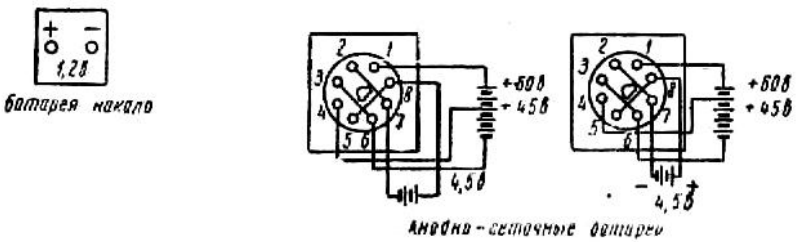
Радиоприемник Родина 52-А