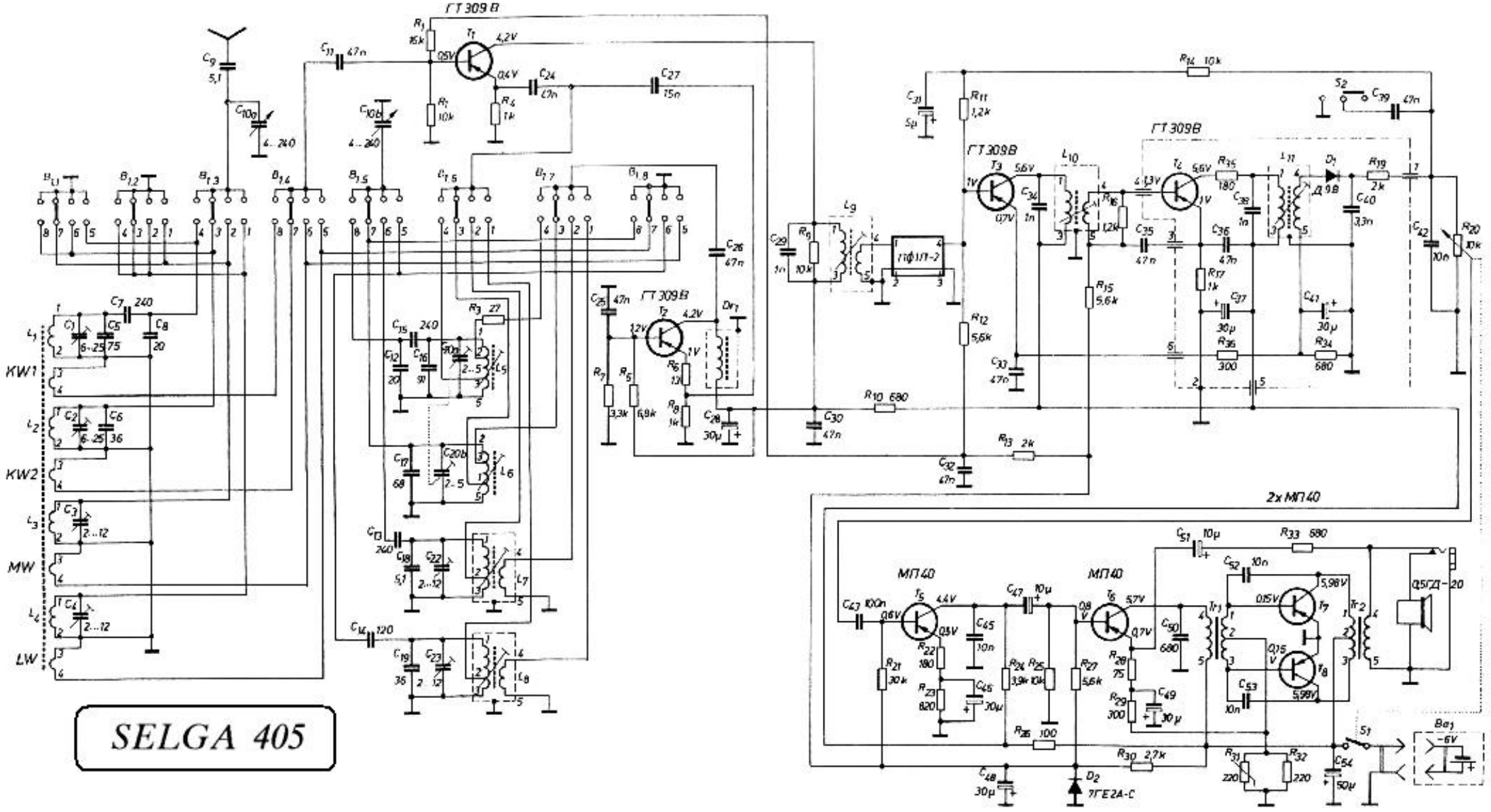
ГТ309В
ГТ309В
ГТ309В