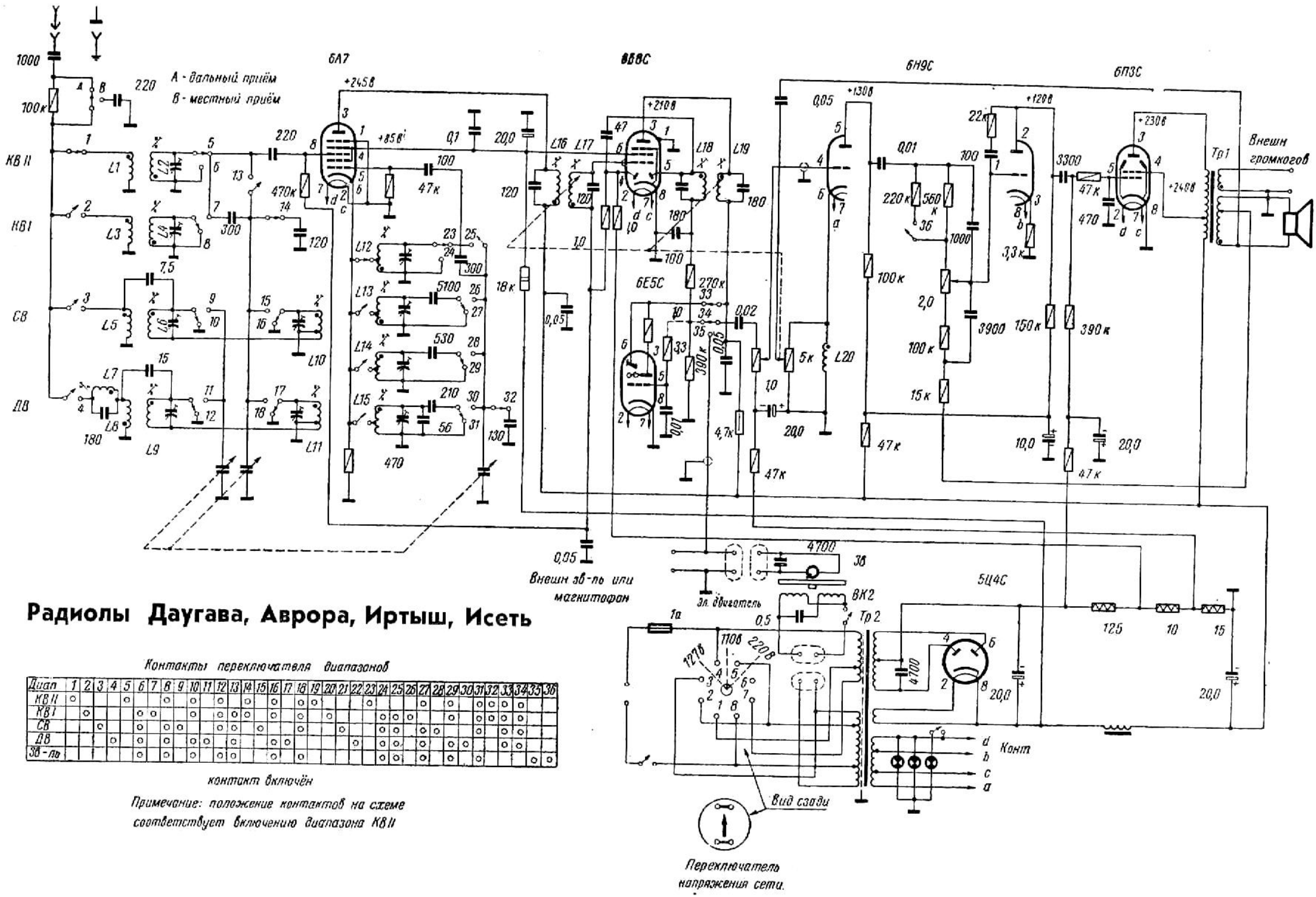

Радиолы Даугава, Аврора, Иртыш, Исеть

Контакты переключателя диапазонов

Диап	1	2	3	4	5	6	7	8	9	10	11	12	13	14	15	16	17	18	19	20	21	22	23	24	25	26	27	28	29	30	31	32	33	34	35	36
КВ II	○				○			○		○		○		○		○		○	○				○				○		○		○	○	○	○		
КВ I		○				○	○			○		○	○	○		○				○				○	○	○			○		○	○	○	○		
СВ			○			○		○	○			○	○		○			○			○			○	○		○	○			○		○	○		
ДВ				○		○		○		○	○		○			○	○					○		○	○		○		○	○			○	○		
Зв-ль						○		○		○		○	○			○		○						○	○		○		○		○				○	○

контакт включён

Примечание: положение контактов на схеме соответствует включению диапазона КВ II