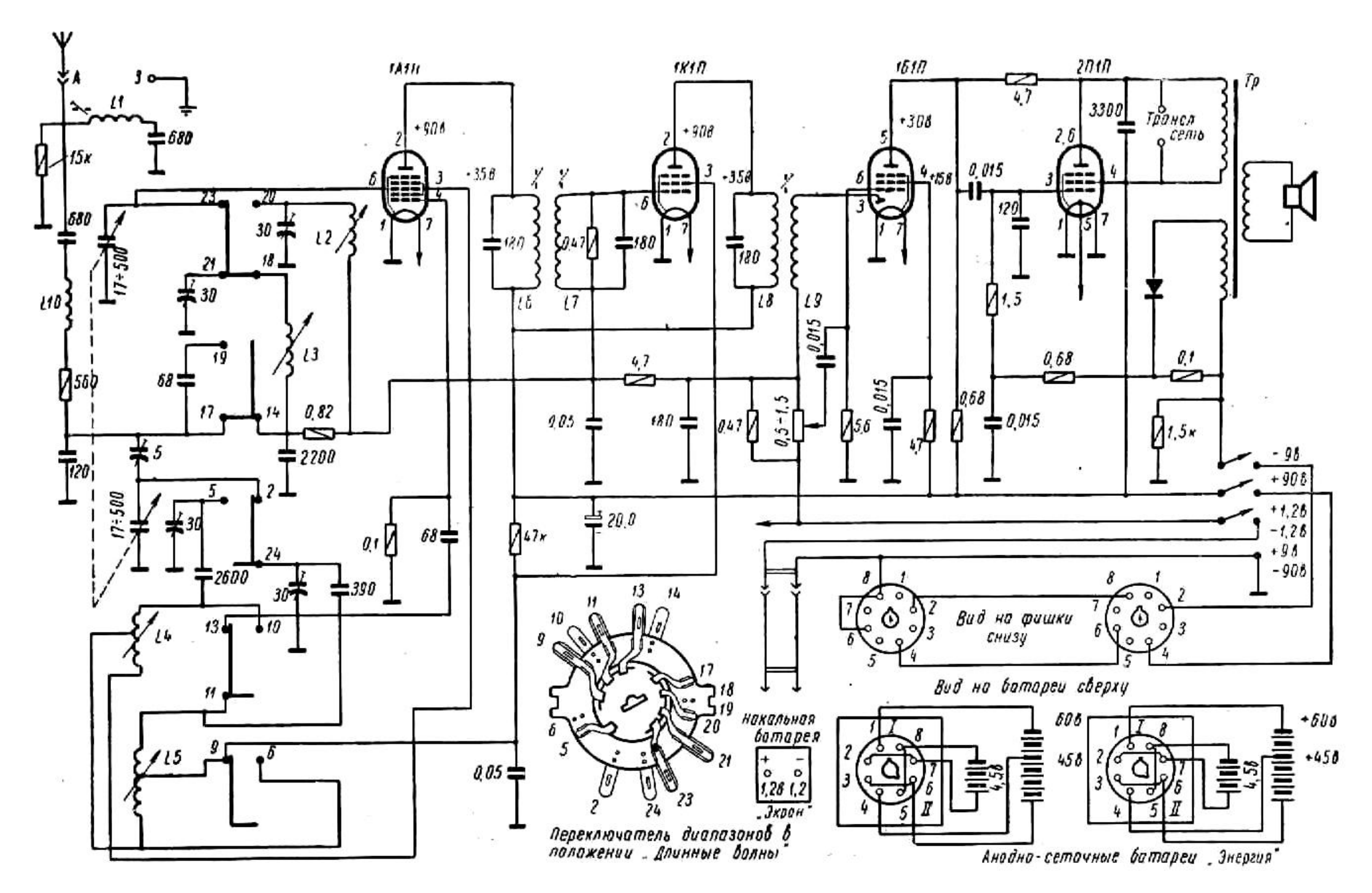


# Радиоприемник Искра-52