CONSTRUCTEUR SONORA PARIS	MODÈLE SONORETTE 36	ANNÉE 1936	CLASSE U 0506003	N° 186

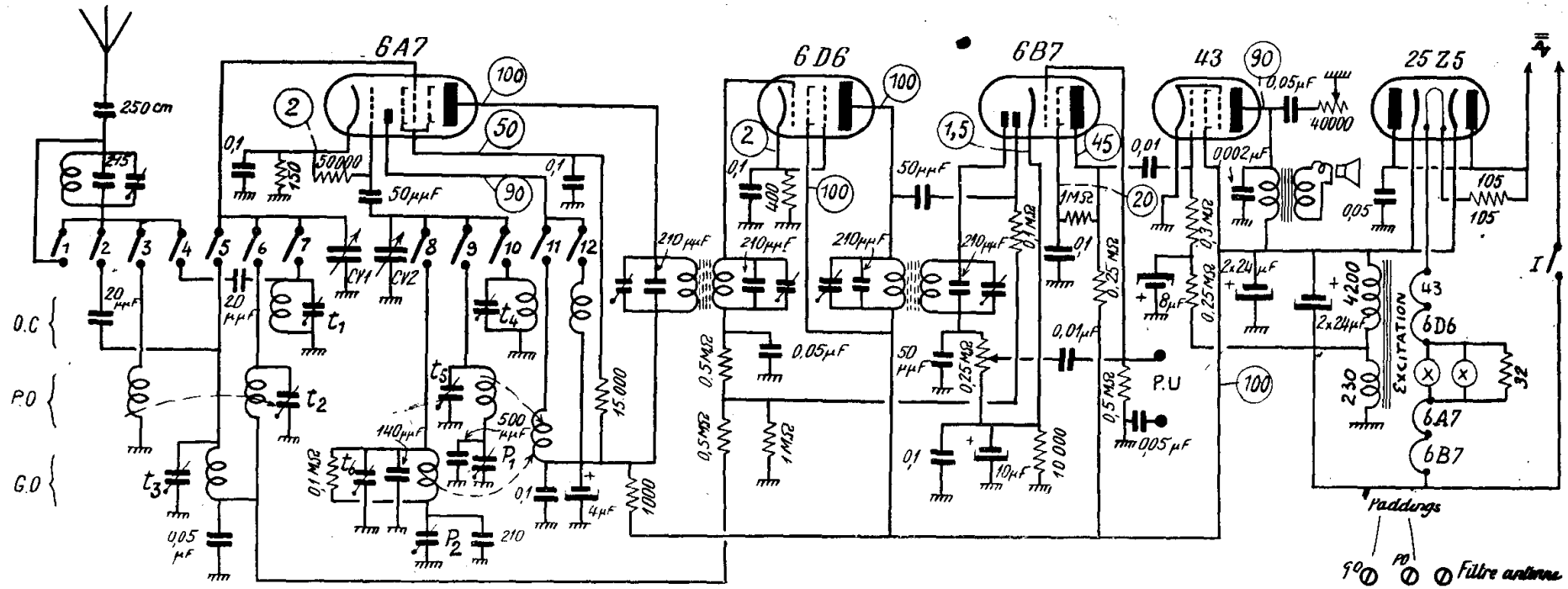

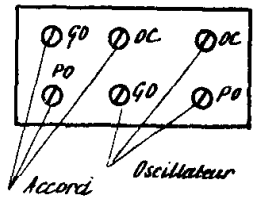

Caractéristiques générales et particularités.

Superhétérodyne à 4 lampes, plus alternatifs ou continus, et couvrant une valve, fonctionnant sur courants trois gammes d'ondes, dont une O.C.

La première lampe est une changeuse de fréquence 6A7. Son système d'accord ne comporte qu'un seul circuit accordé à cause de la moyenne fréquence qui est de 468 kHz, et qui ne nécessite, par conséquent, pas une présélection poussée.

Nous noterons que sur la gamme G.O., le circuit d'antenne comporte un filtre destiné à éliminer certaines interférences produites par la gamme P.O. Les enroulements grille des trois gammes comportent, chacun, un trimmer ajustable en parallèle.

Le montage de la changeuse de fréquence elle-même n'a rien de particulier. Nous remarquerons simplement que l'anode oscillatrice est alimentée en série à travers les enroulements de réaction, que la gamme O.C. ne comporte pas de padding et que la gamme G.O. comporte une résistance de 100.000 Ω shuntant l'enroulement de grille.

La tension écran de la 6A7 est obtenue à l'aide d'une simple résistance série.

L'amplificatrice M.F. est une pentode à pente variable 6D6. Les deux transformateurs M. F. sont à noyau magnétique et accordés par des ajustables placés en parallèle sur le primaire et le secondaire.

La détection se fait par l'une des plaques diodes d'une 6B7. La seconde plaque diode est attaquée à partir de la plaque 6D6, à travers un petit condensateur de 50 cm. et nous sert à obtenir des tensions d'antifading retardé.

Remarquons le branchement assez curieux de l'écran de la 6B7 : cette électrode est connectée à l'anode à travers une résistance de 1 MΩ et découplée à l'aide d'un condensateur de 0,1 μF.

La prise de pick-up a l'une de ses extrémités connectée au châssis à travers un condensateur de 50.000 cm. Cette précaution est excellente pour éviter tout danger d'électrocution par contact avec parties métalliques du pick-up, dans certaines conditions.

A travers une liaison par résistances-capacité, la 6B7 attaque la pentode finale 43. Cette dernière a sa cathode reliée à la masse et sa grille polarisée directement et à travers une cellule de découplage à partir d'un point à tension négative par rapport à la masse. Ce point est obtenu grâce au dispositif de filtrage par le négatif, c'est-à-dire en insérant l'inductance de filtrage entre l'un des pôles du secteur et la masse du châssis. Nous remarquerons d'ailleurs que l'inductance de filtrage fait partie de l'enroulement d'excitation du dynamique.

La haute tension redressée est obtenue par une valve biplaque 25Z5 montée en monoplaque, ne redressant, par conséquent, qu'une seule alternance.

Nous remarquerons enfin qu'un dispositif de changement de tonalité est prévu dans le circuit anodique de la lampe finale.

Commutation.

Les contacts s'établissent de la façon suivante pour les trois positions du commutateur :

P.O. : 1, 3, 6, 9, 11 fermés;
G.O. : 2, 5, 8, 11 fermés;
O.C. : 1, 4, 7, 10, 12 fermés.

Dépannage.

Les causes les plus fréquentes de pannes sont : valve défectueuse, condensateurs électrochimiques claqués ou en mauvais état, excitation du dynamique coupée.

Alignement.

En P.O., nous règlerons *t2* et *t5* sur un signal vers 200 m. Nous passerons ensuite dans le haut de la gamme et règlerons P1 sur un signal vers 550 m.

En G.O., *t3* et *t6* seront ajustés sur *Luxembourg*, tandis que P2 sera réglé sur *Huizen*. Plusieurs retouches successives sont la plupart du temps nécessaires en G.O.

En O.C., *t1* et *t4* seront réglés sur un signal vers 19 ou 20 mètres.

Les transformateurs M.F. sont accordés sur 468 kHz.