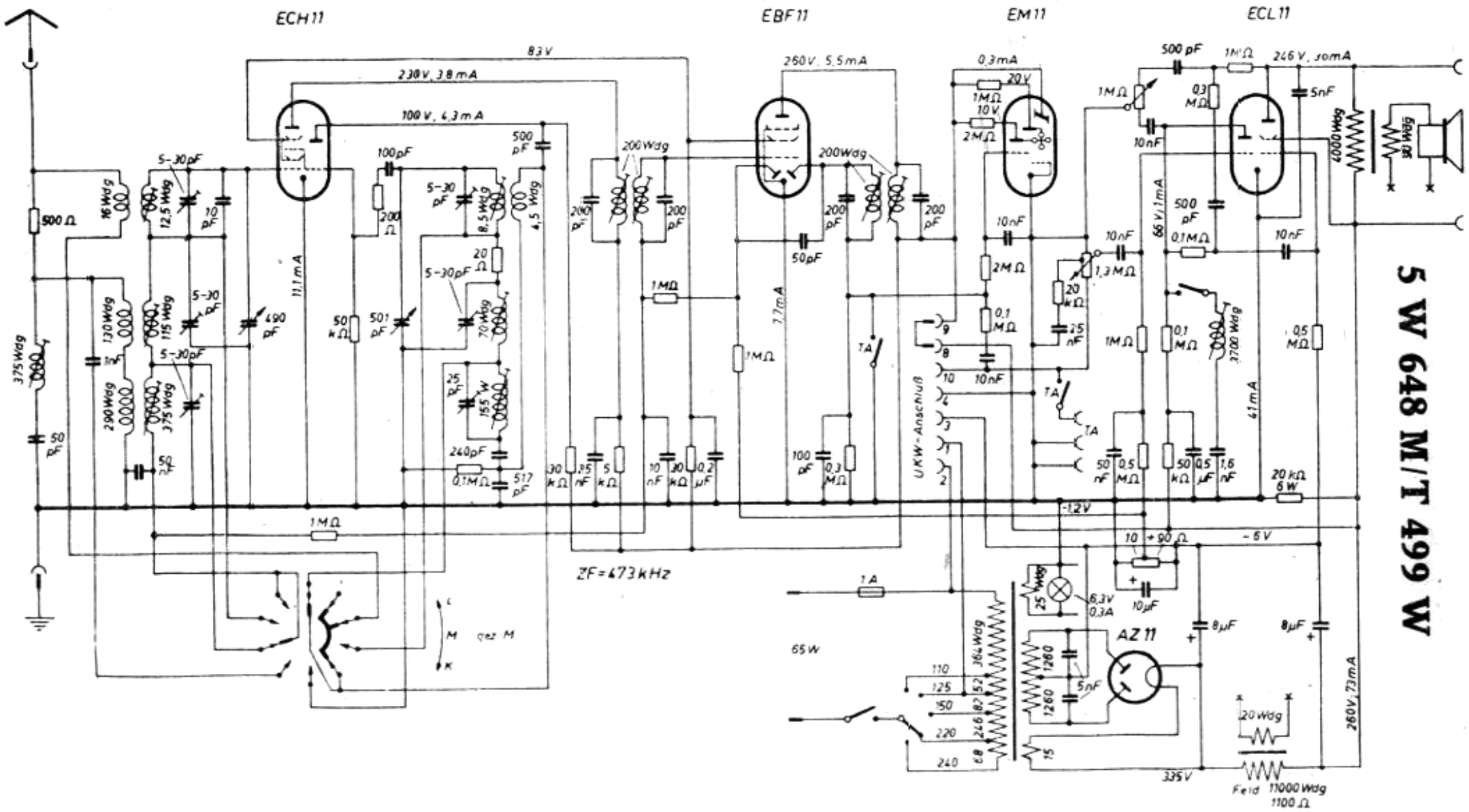
ECH11
EBF11
EM11
ECL11
AZ11
83 V
230 V, 3,8 mA
100 V, 4,3 mA
260 V, 5,5 mA
0,3 mA
246 V, 30 mA
260 V, 73 mA
335 V
ZF = 473 kHz
UKW-Anschluß
Feld 11000 Wdg 1100 Ω
-1,2 V
-6 V
65 W
11,1 mA
7,7 mA
41 mA
66 V, 1 mA
375 Wdg
4000 Wdg
80 Wdg
20 Wdg
3700 Wdg
364 Wdg
5 W 648 M/T 499 W