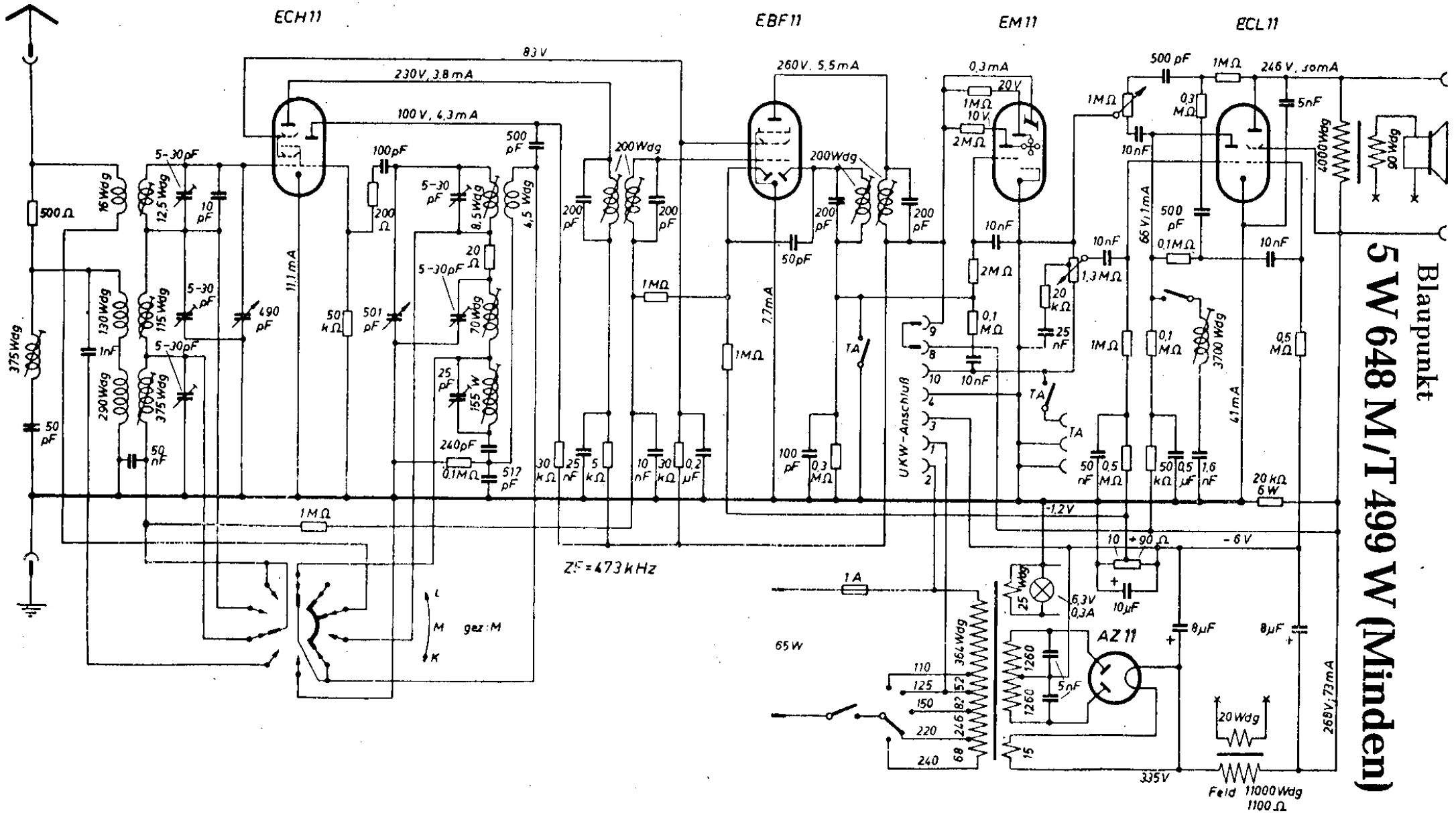Blaupunkt
5 W 648 M/T 499 W (Minden)