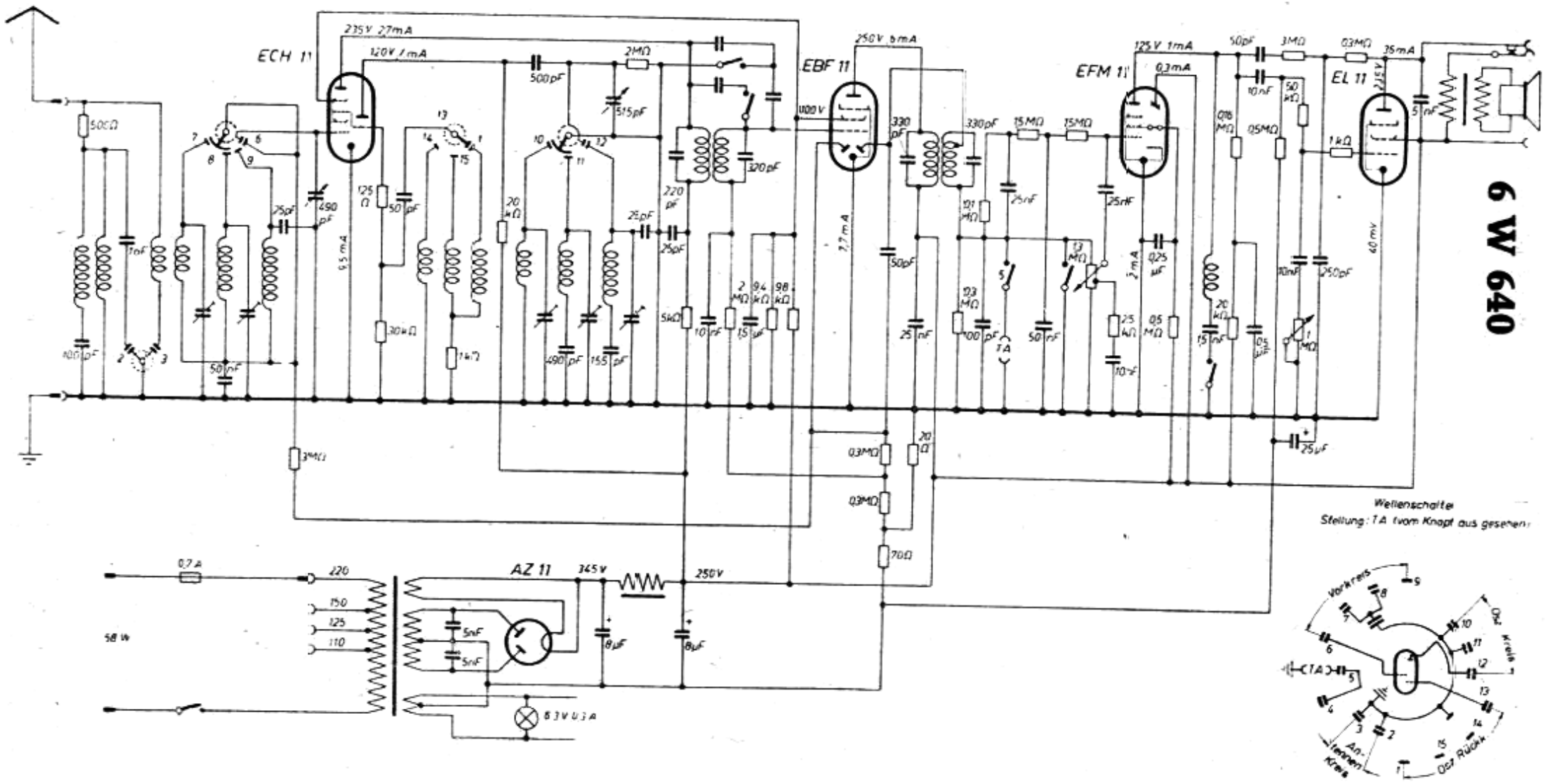
6 W 640
ECH 11
EBF 11
EFM 11
EL 11
AZ 11
235 V 27 mA
120 V 1 mA
250 V 6 mA
125 V 1 mA
0,3 mA
35 mA
100 V
7,7 mA
9,5 mA
40 mV
345 V
250 V
0,7 A
58 W
6,3 V 0,3 A
Wellenschalter
Stellung: TA (vom Knopf aus gesehen)
Vorkreis
Ost Kreis
Ost Rückk.
Antennen Kreis
TA