6 W 78

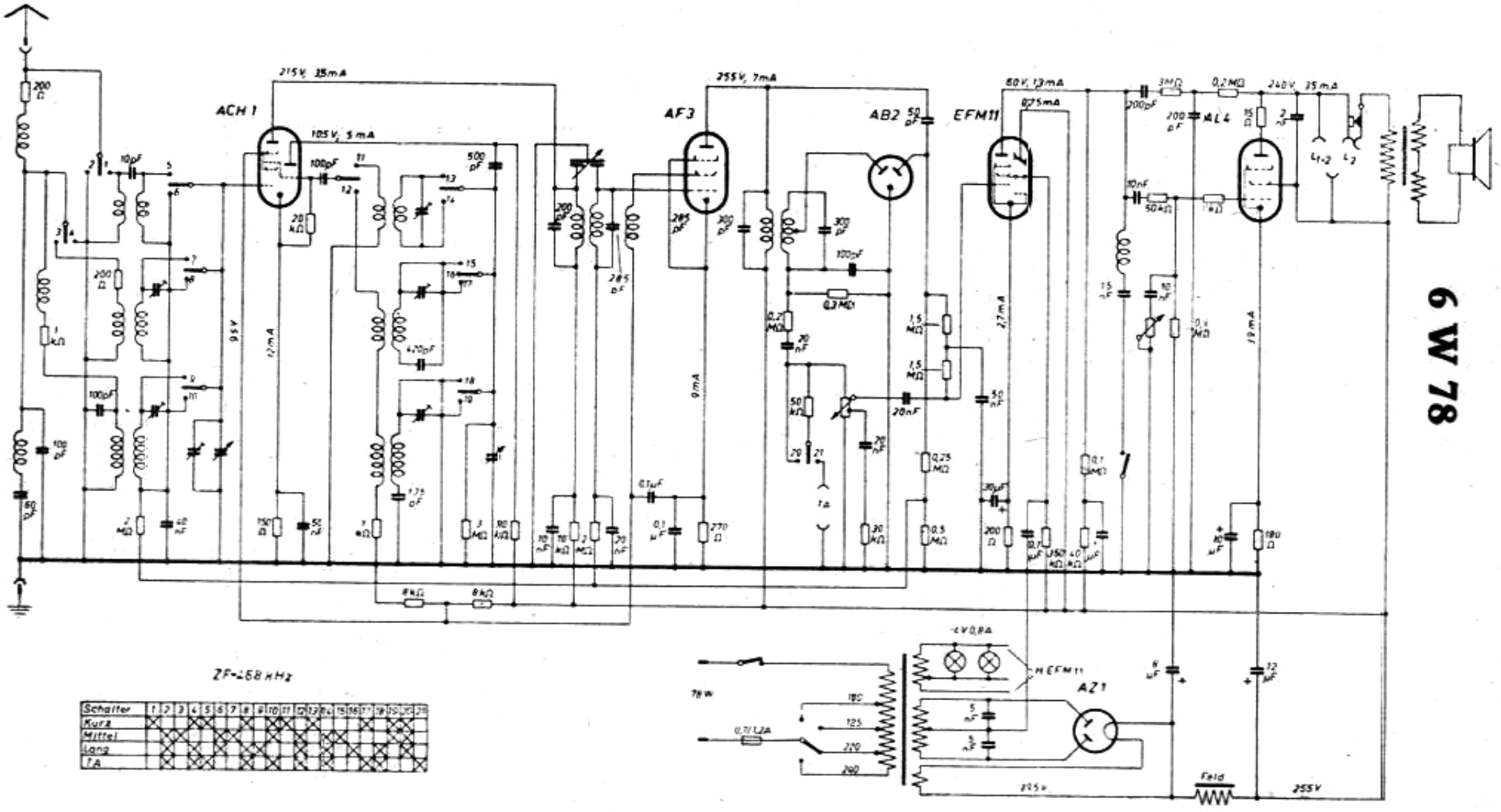

ZF=468 kHz

Schalter	1	2	3	4	5	6	7	8	9	10	11	12	13	14	15	16	17	18	19	20	21
Kurz																					
Mittel																					
Lang																					
TA																					