4 W 648 M

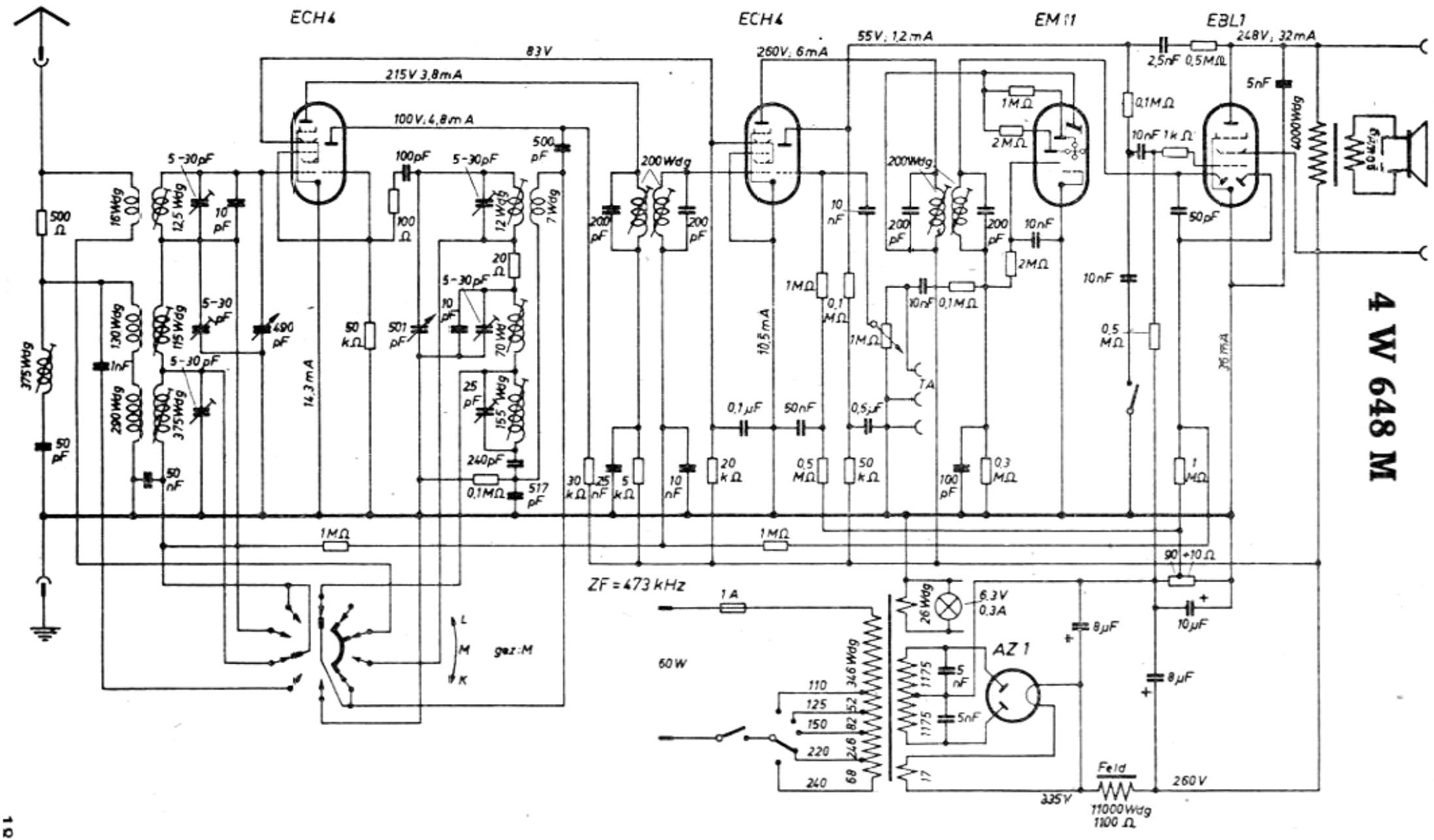

ECH4
ECH4
EM11
EBL1
83V
215V 3,8mA
100V; 4,8mA
260V; 6mA
55V; 1,2mA
248V; 32mA
2,5nF 0,5MΩ
5nF
4000Wdg
0,1MΩ
10nF 1kΩ
50pF
10nF
0,5 MΩ
1MΩ
2MΩ
200Wdg
200 pF
10 nF
1MΩ
0,1 MΩ
10nF 0,1MΩ
1MΩ
TA
0,1µF
50nF
0,5µF
0,5 MΩ
50 kΩ
100 pF
0,3 MΩ
1 MΩ
36mA
10,5mA
20 kΩ
10 nF
30 kΩ
25 nF
5 kΩ
200Wdg
200 pF
500 pF
7Wdg
12Wdg
100pF
100 Ω
5-30pF
10 pF
12,5 Wdg
16Wdg
500 Ω
375Wdg
50 pF
130Wdg
1nF
290Wdg
115Wdg
375Wdg
5-30 pF
490 pF
50 nF
14,3mA
50 kΩ
501 pF
20 Ω
70Wdg
25 pF
155Wdg
240pF
0,1MΩ
517 pF
1MΩ
ZF = 473 kHz
1A
60W
346Wdg
110
125
150
220
240
52
82
246
68
26Wdg
6,3V
0,3A
AZ 1
1175
5 nF
5nF
17
8µF
10µF
90 +10Ω
Feld
11000Wdg
1100 Ω
335V
260V
gez:M
L
M
K