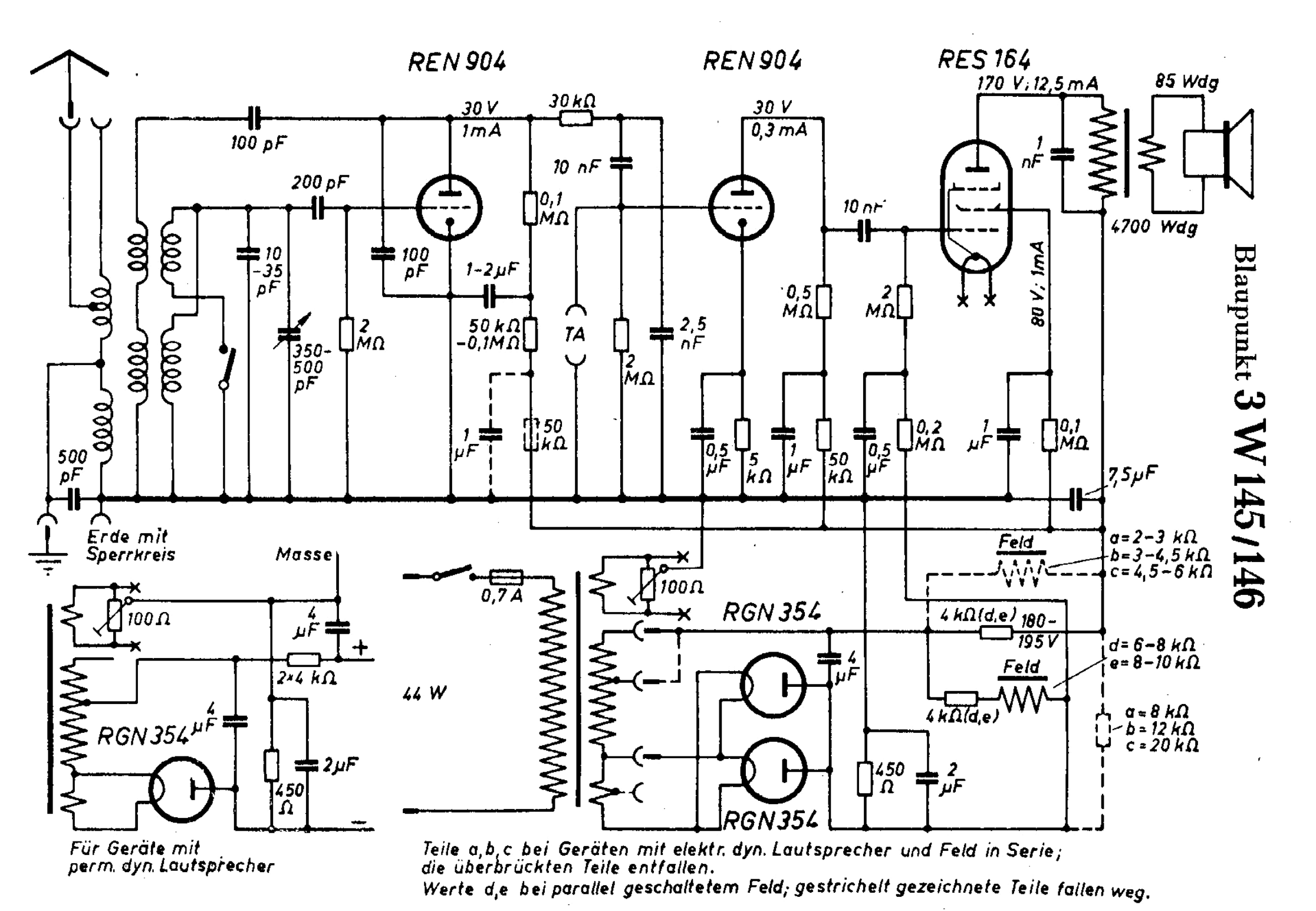

Für Geräte mit perm. dyn. Lautsprecher

Teile a, b, c bei Geräten mit elektr. dyn. Lautsprecher und Feld in Serie; die überbrückten Teile entfallen.
Werte d, e bei parallel geschaltetem Feld; gestrichelt gezeichnete Teile fallen weg.