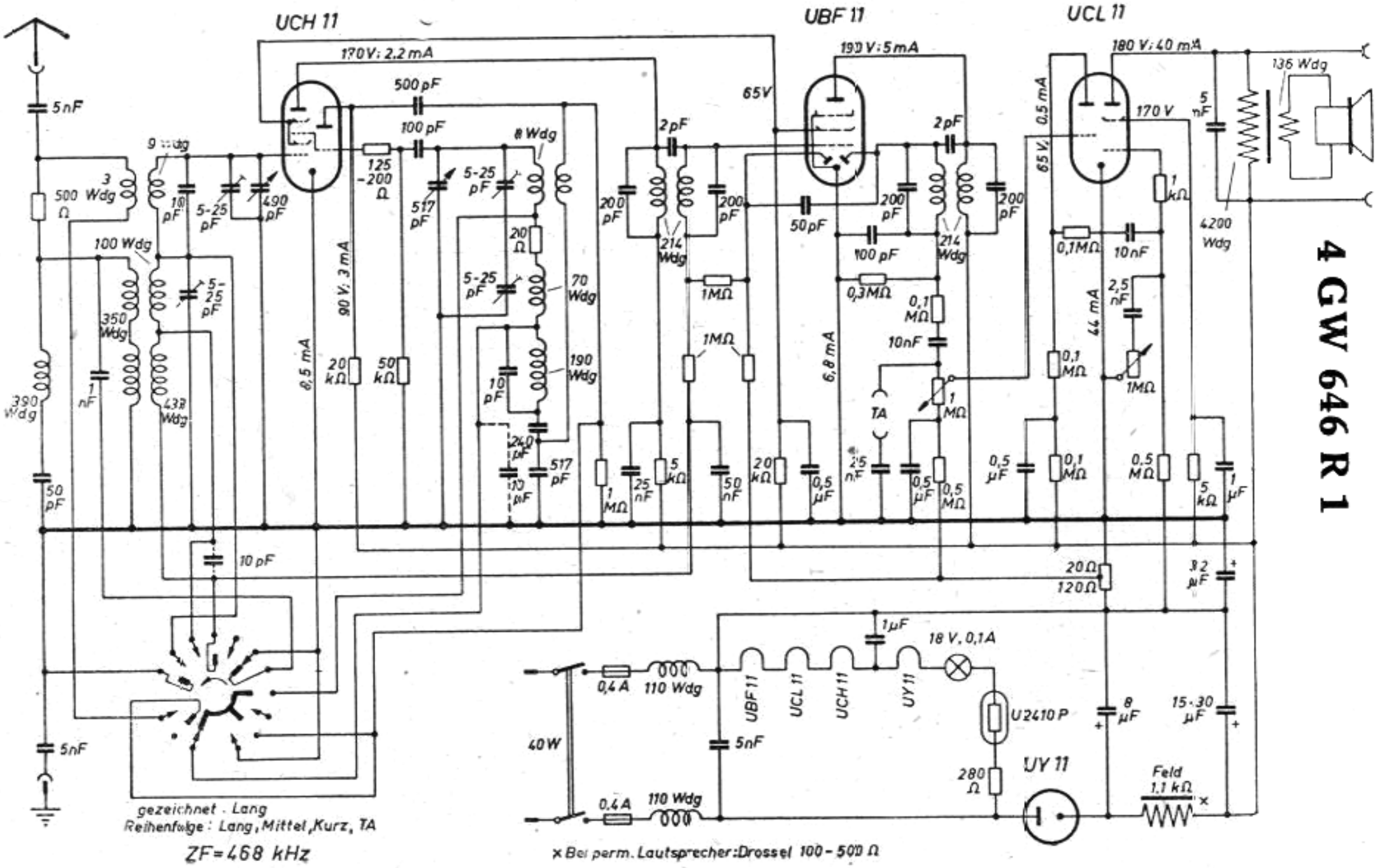
UCH 11
UBF 11
UCL 11
170 V; 2,2 mA
190 V; 5 mA
180 V; 40 mA
65 V
170 V
5 nF
500 Ω
3 Wdg
9 Wdg
100 Wdg
350 Wdg
390 Wdg
438 Wdg
1 nF
50 pF
10 pF
5 nF
5-25 pF
490 pF
500 pF
100 pF
125 -200 Ω
517 pF
8 Wdg
20 Ω
70 Wdg
190 Wdg
240 pF
10 nF
20 kΩ
50 kΩ
90 V; 3 mA
6,5 mA
2 pF
200 pF
214 Wdg
1 MΩ
25 nF
5 kΩ
50 nF
0,5 µF
50 pF
100 pF
0,3 MΩ
0,1 MΩ
10 nF
TA
6,8 mA
0,5 mA
65 V
44 mA
0,1 MΩ
2,5 nF
136 Wdg
4200 Wdg
20 Ω
120 Ω
8 µF
1 µF
18 V, 0,1 A
0,4 A
110 Wdg
40 W
UBF 11
UCL 11
UCH 11
UY 11
U2410 P
280 Ω
15-30 µF
Feld 1,1 kΩ
gezeichnet . Lang
Reihenfolge : Lang, Mittel, Kurz, TA
ZF = 468 kHz
× Bei perm. Lautsprecher: Drossel 100 - 500 Ω

4 GW 646 R 1