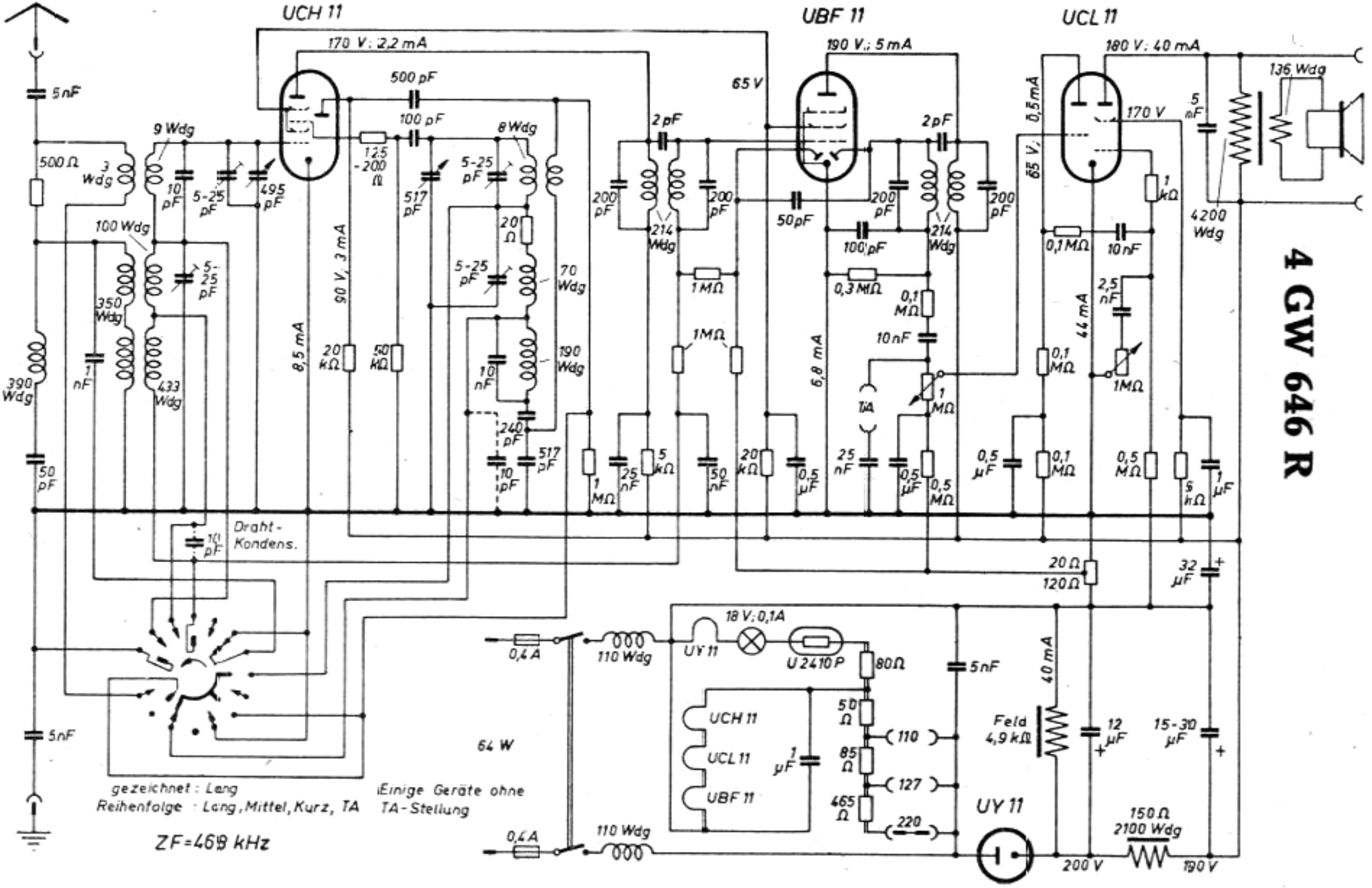
UCH 11
UBF 11
UCL 11
170 V; 2,2 mA
190 V; 5 mA
180 V; 40 mA
65 V
170 V
65 V; 0,5 mA
136 Wdg
4200 Wdg
500 pF
100 pF
9 Wdg
8 Wdg
500 Ω
3 Wdg
100 Wdg
350 Wdg
433 Wdg
390 Wdg
90 V; 3 mA
8,5 mA
70 Wdg
190 Wdg
214 Wdg
6,8 mA
44 mA
TA
Draht-Kondens.
18 V; 0,1A
UY 11
U 2410 P
80 Ω
110 Wdg
0,4 A
64 W
UCH 11
UCL 11
UBF 11
Feld 4,9 kΩ
40 mA
150 Ω 2100 Wdg
200 V
190 V
gezeichnet: Lang
Reihenfolge: Lang, Mittel, Kurz, TA
Einige Geräte ohne TA-Stellung
ZF=469 kHz

4 GW 646 R