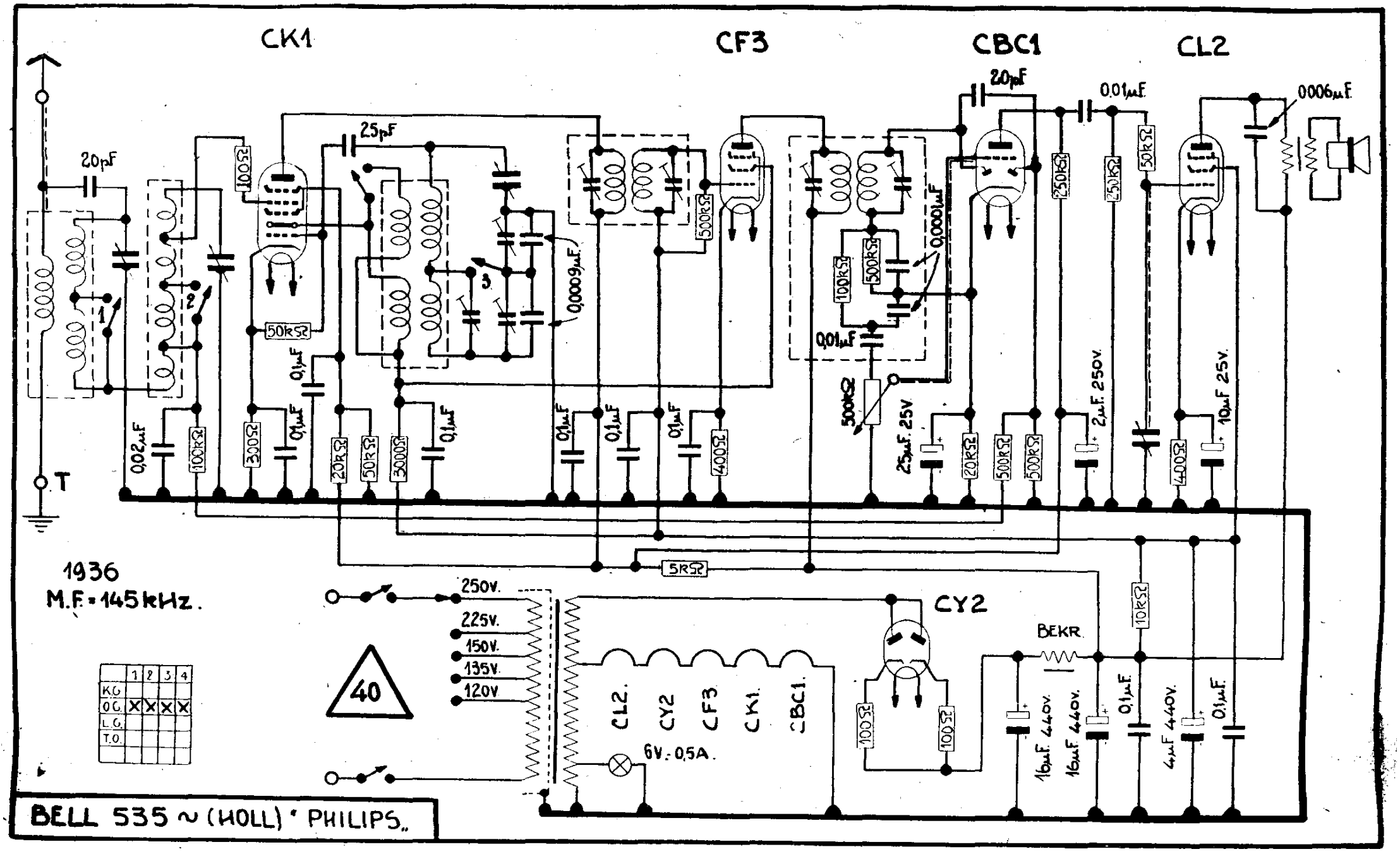
CK1
CF3
CBC1
CL2
CY2
20pF
25pF
0,01µF
0006µF
0,0009µF
0,0001µF
0,01µF
0,02µF
0,1µF
100kΩ
300Ω
20kΩ
50kΩ
3000Ω
500kΩ
400Ω
250kΩ
25µF 25V
2µF 250V
10µF 25V
5kΩ
10kΩ
BEKR
16µF 440V
4µF 440V
250V
225V
150V
135V
120V
6V - 0,5A
CL2
CY2
CF3
CK1
CBC1
40
T
1936
M.F. = 145 kHz.
BELL 535 ~ (HOLL) " PHILIPS"