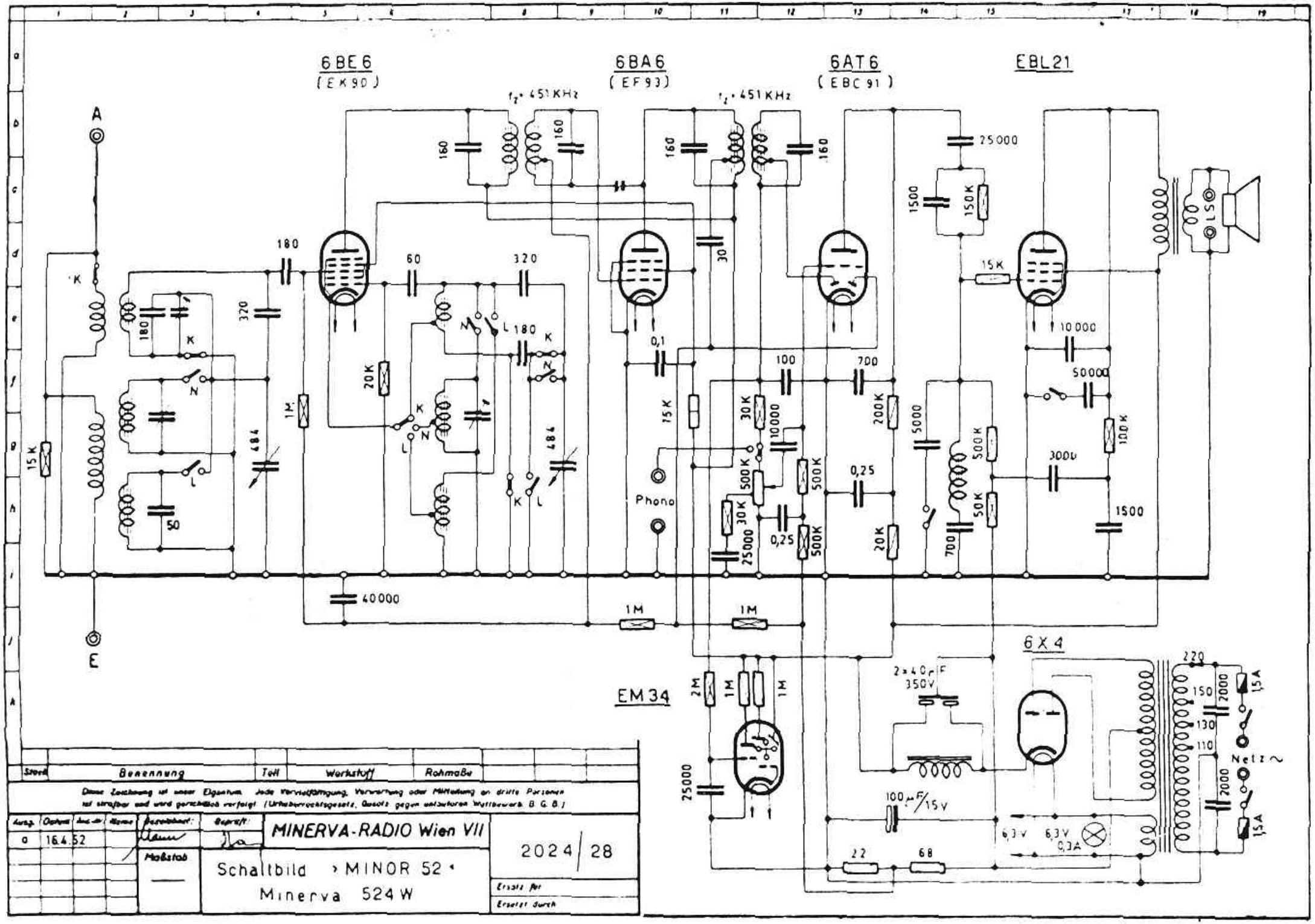

Stück	Benennung	Teil	Werkstoff	Rohmaße

Diese Zeichnung ist unser Eigentum. Jede Vervielfältigung, Verwertung oder Mitteilung an dritte Personen ist strafbar und wird gerichtlich verfolgt. (Urheberrechtsgesetz, Gesetz gegen unlauteren Wettbewerb B. G. B.)

Ausg.	Datum	Änd.-Nr.	Name	Bezeichnet:	Geprüft:
a	16.4.52				

Maßstab

MINERVA-RADIO Wien VII

Schaltbild »MINOR 52«
Minerva 524 W

2024/28

Ersatz für

Ersetzt durch