CONSTRUCTEUR MONOPOLE PARIS	MODÈLE K37	ANNÉE 1934	N° 473

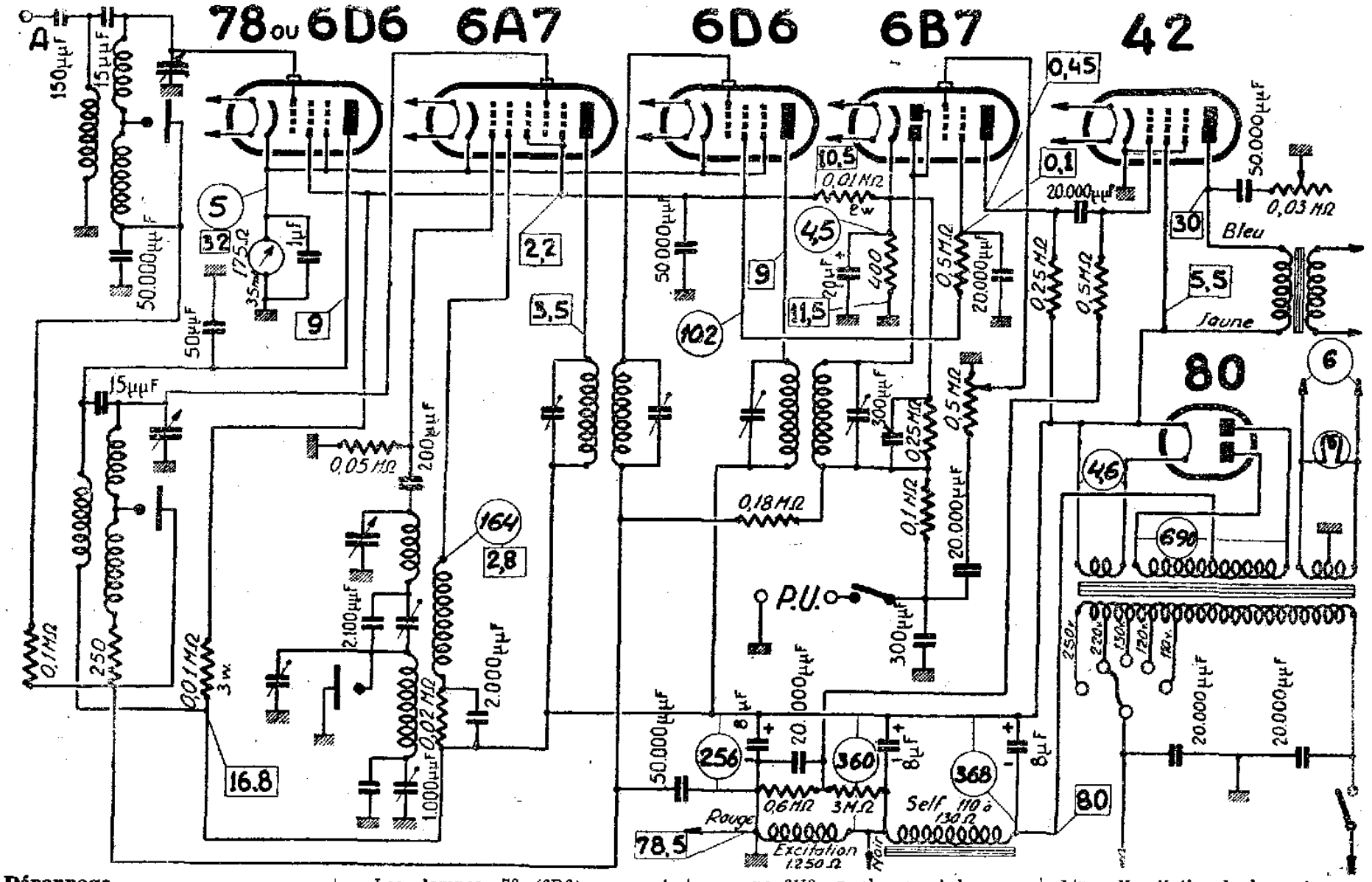

Dépannage.

La consommation primaire normale du récepteur est donnée par le tableau ci-dessous :

Secteur	Prix	Consommation
110 V	110 V	0.68 A
[illegible]	120 V	0.63 A
[illegible]	130 V	0,59 A
[illegible]	220 V	0,36 A
[illegible]	250 V	0,31 A

Les lampes 78 (6D6) peuvent être remplacées par des 6K7 ou des 6M7, après changement des supports correspondants. La changeuse de fréquence 6A7 peut être remplacée par une 6A8 ou une 6E8 toujours en changeant le support.

La double diode-penthode 6B7 peut être remplacée par une 6B8 ou une 6H8 en changeant le support.

Enfin, la lampe finale 42 peut être remplacée, en changeant le support, par une 6F6 ou bien par une 6V6. Dans ce dernier cas, cependant, il sera nécessaire de diminuer la tension de polarisation en la ramenant à 12 V environ. A cet effet, il suffit de remplacer la résistance de 600.000 ohms, qui shunte (avec celle de 3 MΩ) la bobine d'excitation du dynamique par une résistance de 450.000 à 500.000 ohms. Il vaudra mieux également remplacer le transformateur de modulation du dynamique par un autre d'impédance appropriée (4.500 ohms au lieu de 7.000 ohms).

Alignement.

Les transformateurs M.F. sont accordés sur 120 KHz.