Kapsch Universum W

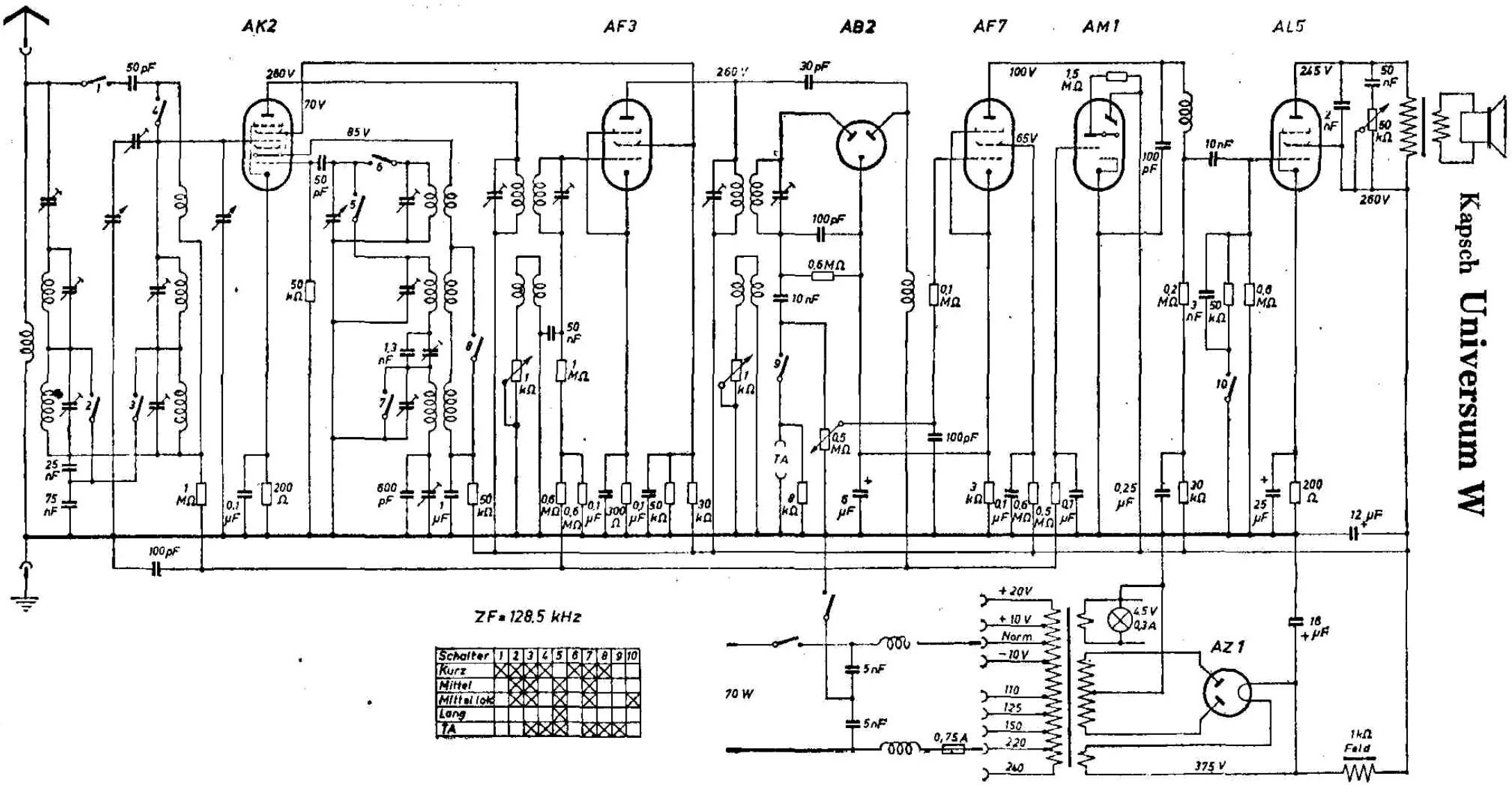

Schalter	1	2	3	4	5	6	7	8	9	10
Kurz	X	X	X	X		X	X	X		
Mittel		X	X		X		X			
Mittel lok		X	X		X		X			X
Lang					X					
TA			X	X	X		X	X	X	