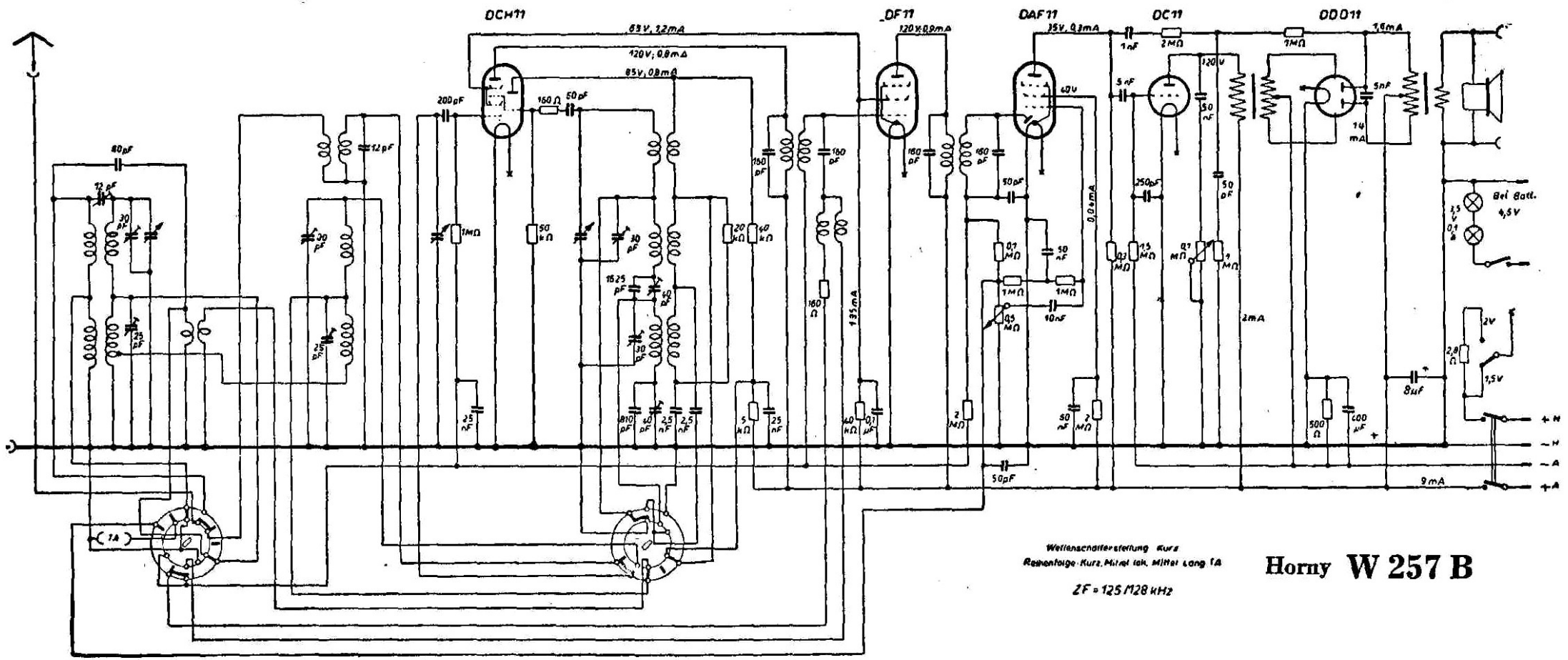

Wellenschalterstellung Kurz
Reihenfolge: Kurz, Mittel lok, Mittel Lang 1A

ZF = 125/128 kHz

Horny W 257 B