Kapsch 440 W

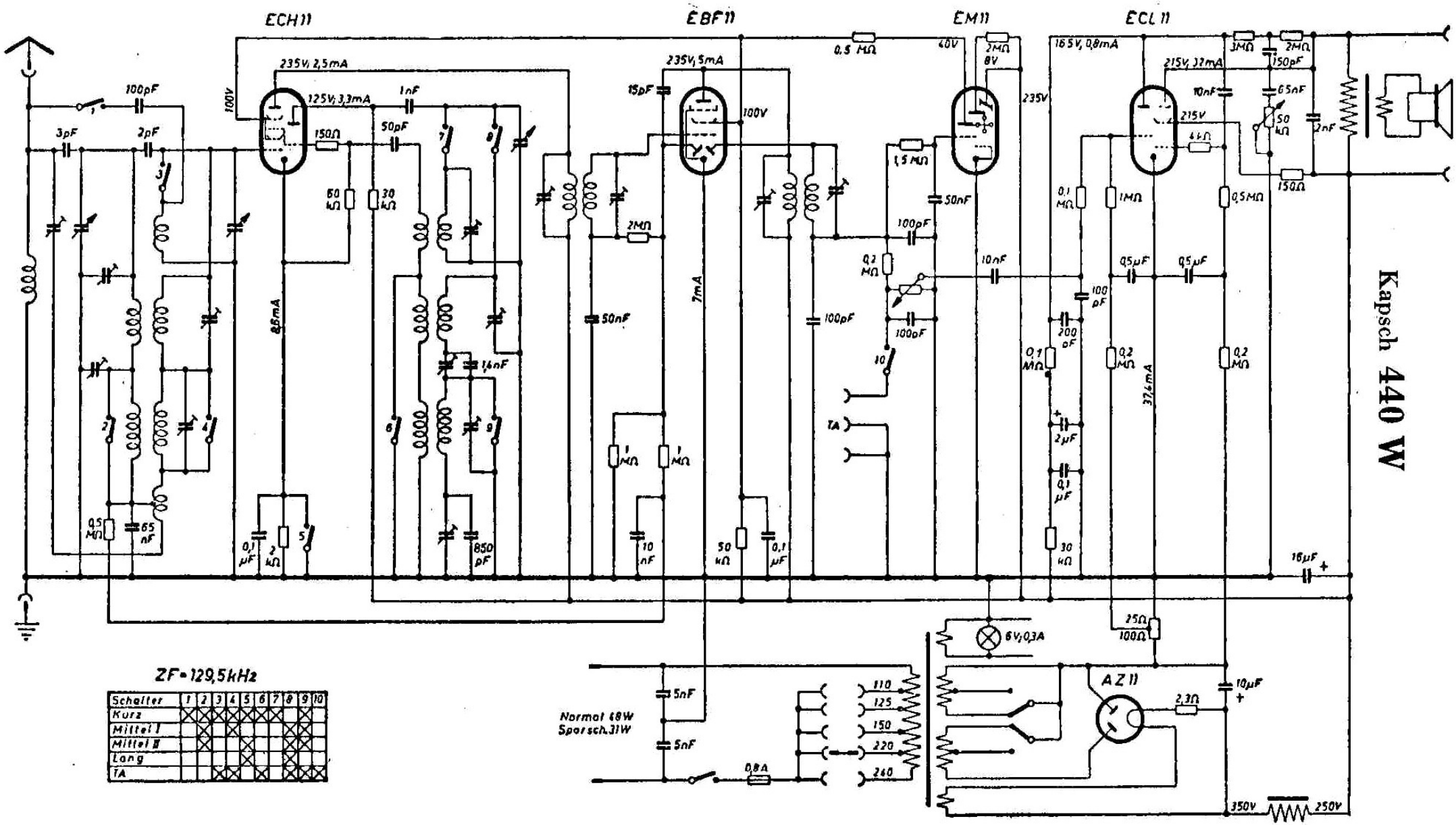

ZF = 129,5 kHz

Schalter	1	2	3	4	5	6	7	8	9	10
Kurz	X	X	X	X	X	X	X		X	
Mittel I		X		X				X	X	
Mittel II		X			X			X	X	
Lang					X			X		
TA			X	X		X		X	X	X