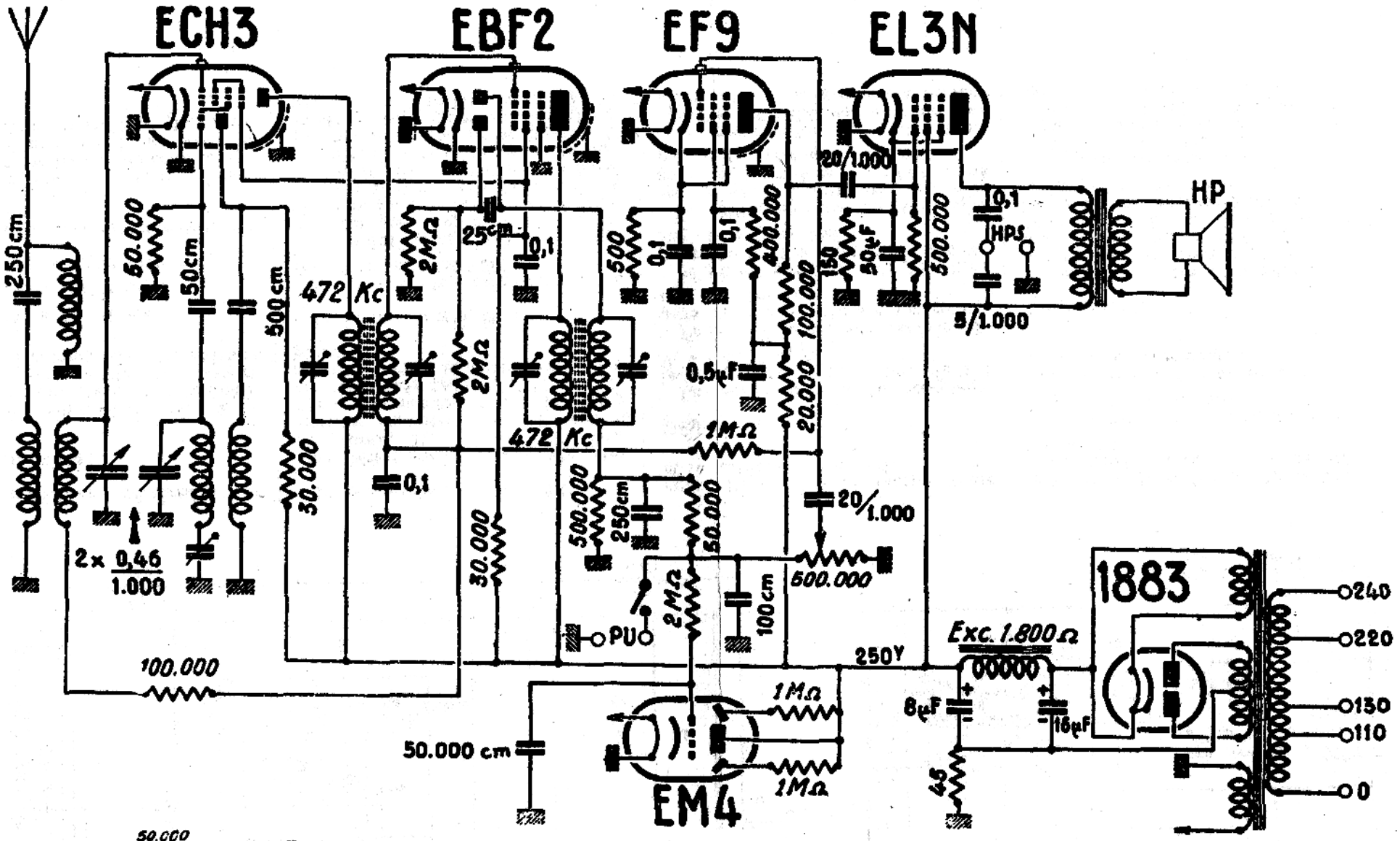

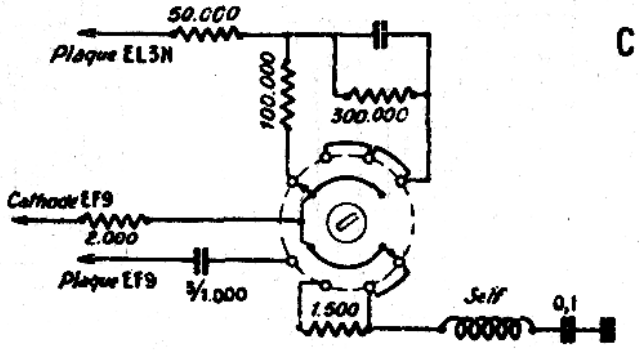

Constructeur INTEGRA Modèle 641 - 642 Année 1940

Le récepteur 641 est présenté de la même façon que le 642, mais équipé de lampes 6E8, 6K7, 6Q7, 6F6, 5Y3 et EM4. Son schéma est, à peu de choses près, le même que celui ci-dessus.

Le 641 ne possède pas de dispositif de contre-réaction réglable, faisant correcteur de tonalité, mais simplement un « tone-contrôle » par condensateur et potentiomètre en série sur la plaque de la 6F6.

Le récepteur 642, conforme au schéma ci-dessus, possède la contre-réaction réglable par commutateur à quatre positions suivant le petit schéma séparé ci-contre.

Alignement.

Le récepteur est équipé d'un bloc de bobinages à trois gammes *Sécurit*, avec commutation P.U. et de transformateurs M.F. accordés sur 472 kHz.