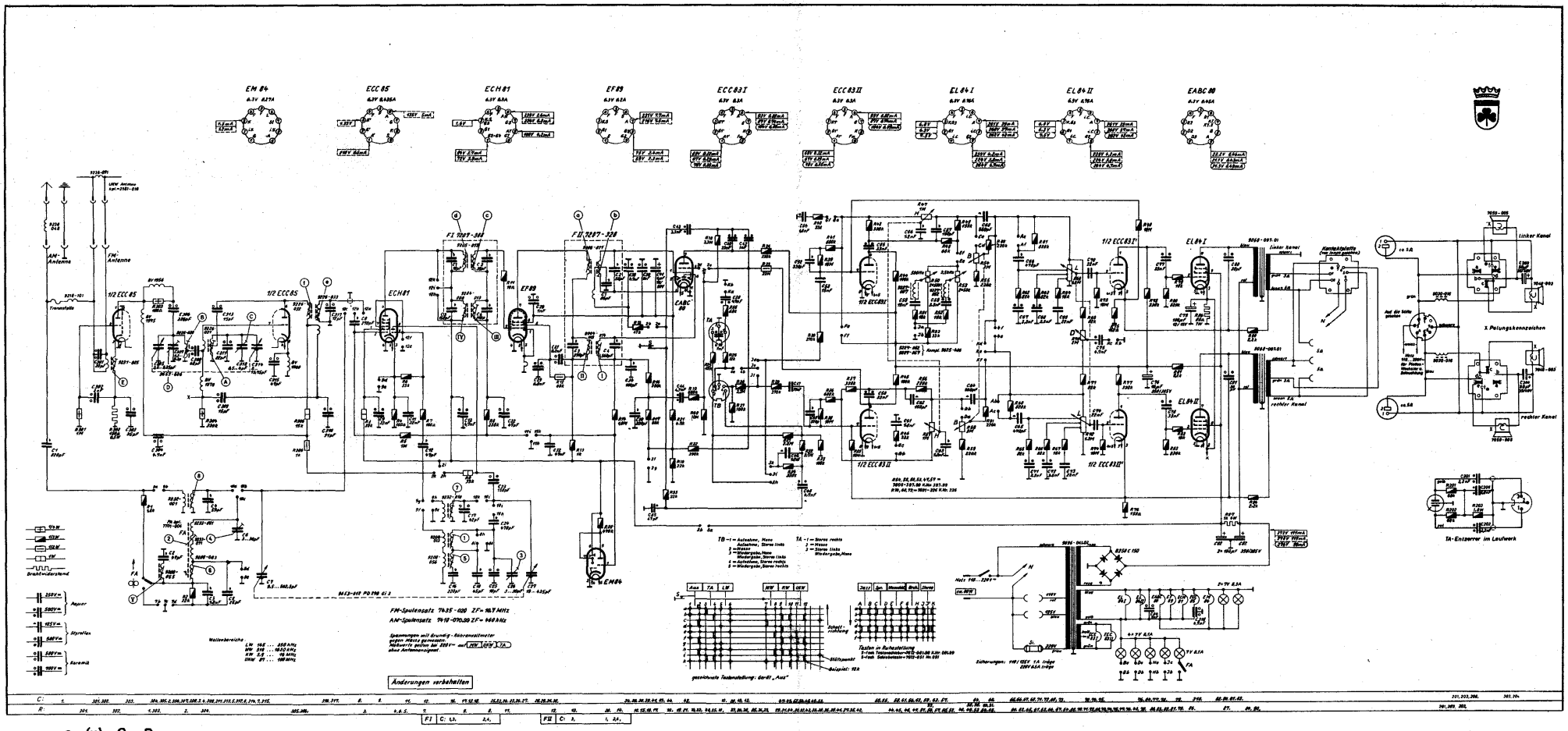

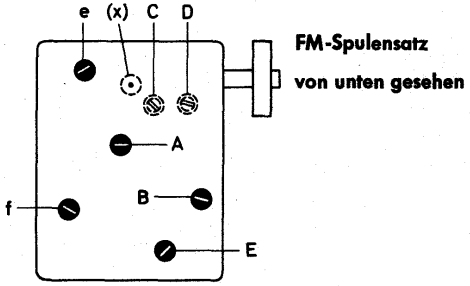

FM-Spulensatz
von unten gesehen

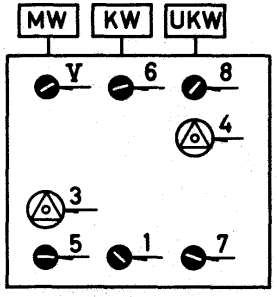

AM-Spulensatz
von unten gesehen

AM-Antrieb von der Skalenseite gesehen

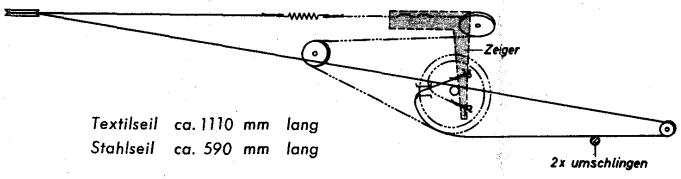

Textilseil ca. 1110 mm lang
Stahlseil ca. 590 mm lang

FM-Antrieb von der Skalenseite gesehen

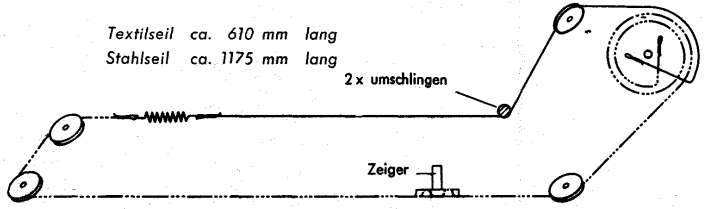

Textilseil ca. 610 mm lang
Stahlseil ca. 1175 mm lang

Filter-Rückansicht

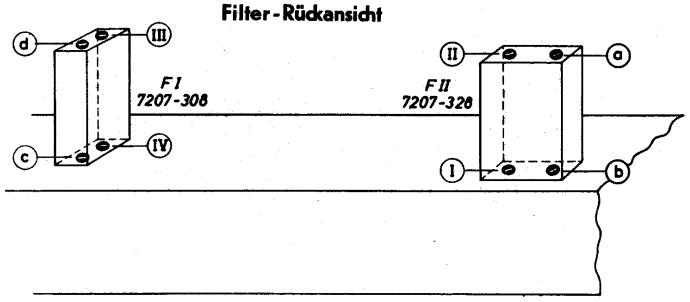

Schaltplan S0 123 a (12-2181-1101)
S0 123 a/1 (12-2181-1201)

11160 he/ma

Printed in W.-Germany