Micky-Boy MK

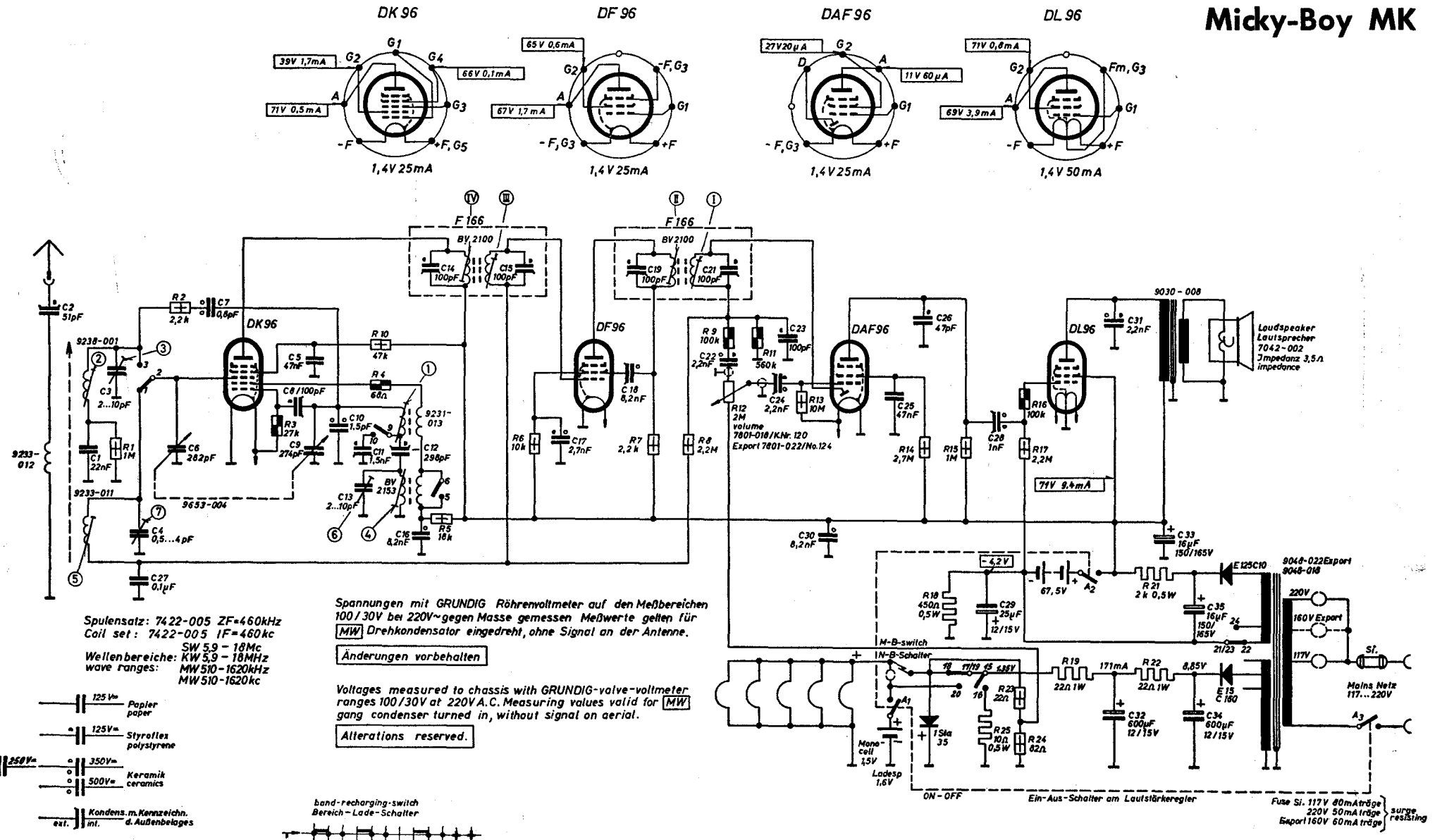
DK 96
DF 96
DAF 96
DL 96
39V 1,7mA
66V 0,1mA
71V 0,5mA
65V 0,6mA
67V 1,7mA
27V 20µA
11V 60µA
71V 0,8mA
69V 3,9mA
1,4V 25mA
1,4V 25mA
1,4V 25mA
1,4V 50mA
F 166
BV 2100
9238-001
9233-012
9233-011
9653-004
9231-013
BV 2153
volume
7801-018/KNr. 120
Export 7801-022/No.124
9030-008
Loudspeaker
Lautsprecher
7042-002
Impedanz 3,5Ω
impedance
71V 9,4mA
9046-022Export
9046-018
220V
160V Export
117V
Mains Netz
117...220V
M-B-switch
N-B-Schalter
Mono-cell 1,5V
Ladesp 1,6V
ON-OFF
Ein-Aus-Schalter am Lautstärkeregler
Fuse Si. 117V 80mA träge
220V 50mA träge
Export 160V 60mA träge
surge resisting
Spulensatz: 7422-005 ZF=460kHz
Coil set: 7422-005 IF=460kc
Wellenbereiche: SW 5,9 – 18Mc
KW 5,9 – 18MHz
wave ranges: MW 510-1620kHz
MW 510-1620kc
Spannungen mit GRUNDIG Röhrenvoltmeter auf den Meßbereichen 100/30V bei 220V~ gegen Masse gemessen Meßwerte gelten für MW Drehkondensator eingedreht, ohne Signal an der Antenne.
Änderungen vorbehalten
Voltages measured to chassis with GRUNDIG-valve-voltmeter ranges 100/30V at 220V A.C. Measuring values valid for MW gang condenser turned in, without signal on aerial.
Alterations reserved.
Papier paper
Styroflex polystyrene
Keramik ceramics
Kondens. m. Kennzeichn. d. Außenbelages
1/10W
1/4W
Drahtwiderstand wire resistor
band-recharging-switch
Bereich-Lade-Schalter
M-K-Ld.
MW-SW-recharg.
gezeichnete Stellung = MW
drawn switch position MW
C: 2, 1, 3, 4, 27, 6, 7, 8, 5, 9, 10, 11, 13, 12, 16, 14, 15, 17, 18, 19, 21, 22, 24, 23, 30, 25, 26, 29, 28, 32, 31, 33, 34, 35,
R: 1, 2, 3, 10, 4, 5, 6, 7, 8, 9, 12, 11, 13, 14, 18, 15, 25, 23, 24, 16, 17, 19, 21, 22,