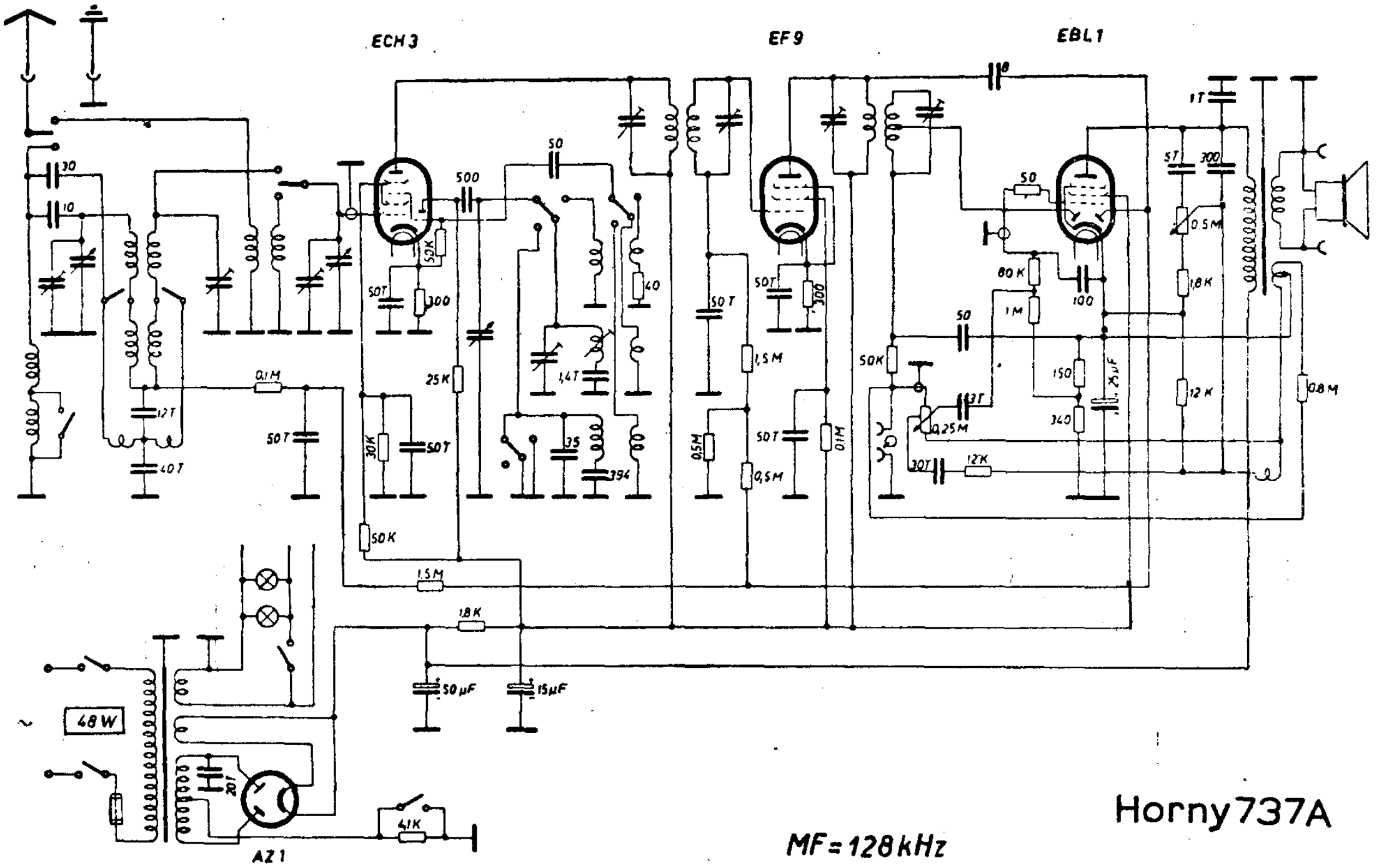


Horny 737A