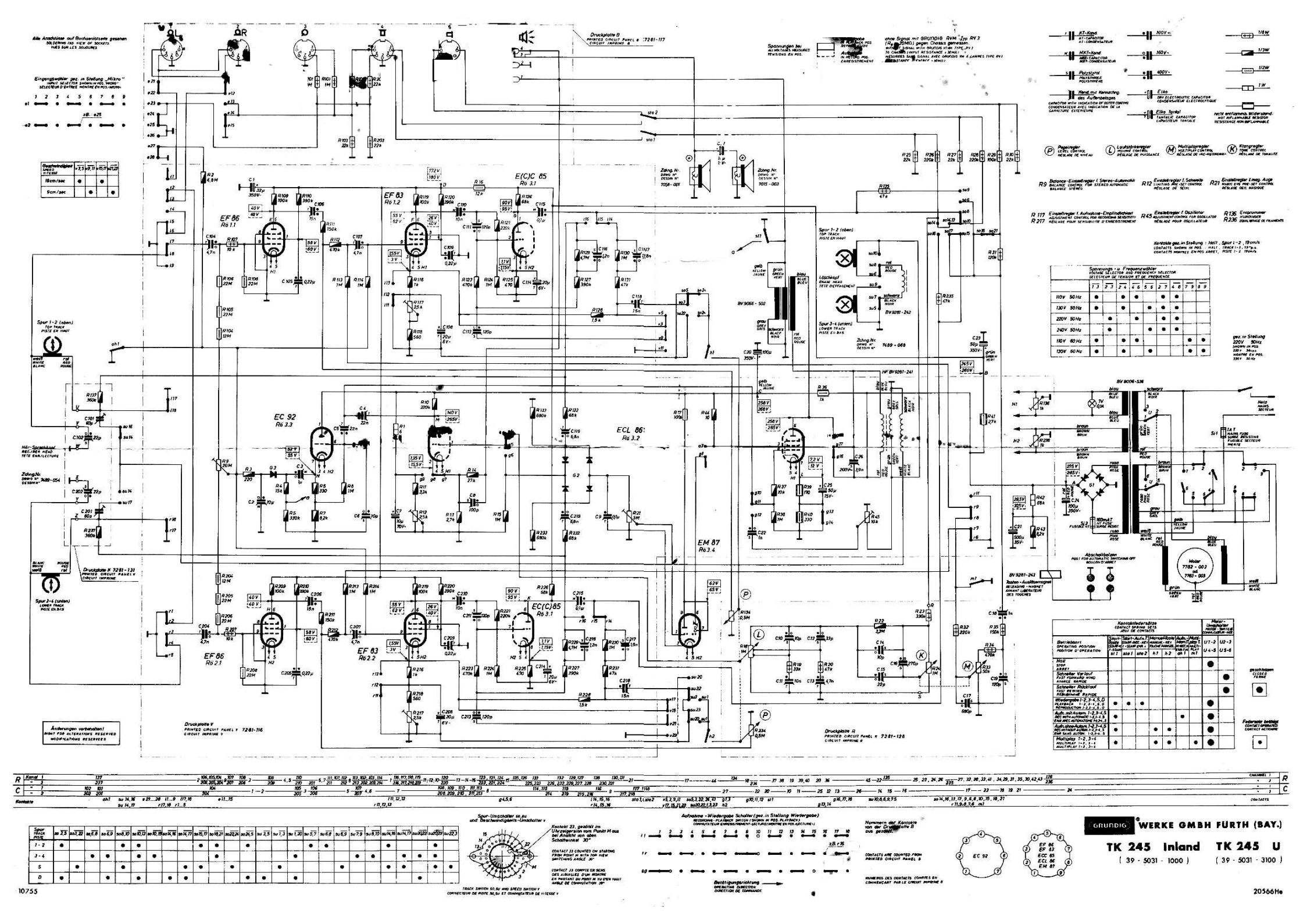

Alle Anschlüsse auf Buchsenlötseite gesehen
SOLDERING TAKE VIEW OF SOCKETS
VUES SUR LES SOUDURES
Eingangswähler gez. in Stellung „M/kro"
INPUT SELECTOR SHOWN IN POS. "MICRO"
SELECTEUR D'ENTREE MONTRE EN POS. "MICRO"
Gesch.windigkeit
SPEED
VITESSE
18cm/sec
9cm/sec
Druckplatte B
PRINTED CIRCUIT PANEL B 7281-117
CIRCUIT IMPRIME B
Spannungen bei
ALL VOLTAGES MEASURED
TENSIONS EN POS.
ohne Signal mit GRUNDIG RVM Typ RV 3
(Ri = 30MΩ) gegen Chassis gemessen.
WITH SIGNAL WITH GRUNDIG VTVM TYPE RV 3
TO CHASSIS (INPUT RESISTANCE = 30MΩ)
MESURES SANS SIGNAL AVEC GRUNDIG VM A LAMPES TYPE RV 3
RESISTANCE D'ENTREE = 30MΩ
KT-Kond
KT-CAPACITOR
KT-CONDENSATEUR
MKT-Kond
MKT-CAPACITOR
MKT-CONDENSATEUR
Polystyrol
POLYSTYROLE
POLYSTYRENE
Kond. mit Kennzeichng. des Außenbelages
CAPACITOR WITH INDICATION OF OUTER COATING
CONDENSATEUR AVEC INDICATION DE LA GARNITURE EXTERIEURE
Elko
DRY ELECTROLYTIC CAPACITOR
CONDENSATEUR ELECTROLYTIQUE
Elko Tantal
TANTALIC CAPACITOR
CAPACITEUR TANTALE
100V
160V
400V
1/8W
1/3W
1/2W
1W
nicht entflammb. Widerstand.
NOT INFLAMMABLE RESISTOR
RESISTANCE NON INFLAMMABLE
Pegelregler
LEVEL CONTROL
REGLAGE DE NIVEAU
Lautstärkeregler
VOLUME CONTROL
REGLAGE DE PUISSANCE
Multiplayregler
MULTIPLAY CONTROL
REGLAGE DE PLAY-RECORDING
Klangregler
TONE CONTROL
REGLAGE DE TONALITE
R9 Balance-Einstellregler f. Stereo-Automatik
BALANCE CONTROL FOR STEREO AUTOMATIC
BALANCE STEREO
R12 Einstellregler f. Schwelle
LIMITING PRE-SET CONTROL
REGLAGE DE SEUIL
R21 Einstellregler f. mag. Auge
MAGIC EYE PRE-SET CONTROL
REGLAGE DE L'ENVIE MAGIQUE
R 117 Einstellregler f. Aufnahme-Empfindlichkeit
ADJUSTMENT CONTROL FOR RECORDING SENSITIVITY
R 217 REGLAGE POUR SENSIBILITE D'ENREGISTREMENT
R45 Einstellregler f. Oszillator
ADJUSTMENT CONTROL FOR OSCILLATOR
REGLAGE POUR OSCILLATEUR
R136 Entsprummer
HUMOUNDER
R236 EQUALIZING OF FILAMENTS
Kontakte gez. in Stellung : Halt , Spur 1-2 , 19cm/s
CONTACTS SHOWN IN POS. : HALT , TRACK 1-2 , 19cm/s
CONTACTS MONTRES EN POS. ARRET , PISTE 1-2 19cm/s
Spannungs- u. Frequenzwähler
VOLTAGE SELECTOR AND FREQUENCY SELECTOR
SELECTEUR DE TENSION ET DE FREQUENCE
110V 50Hz
130V 50Hz
220V 50Hz
240V 50Hz
110V 60Hz
130V 60Hz
gez. in Stellung 220V 50Hz
SHOWN IN POS. 220V 50Hz
MONTRE EN POS. 220V 50Hz
EF 86 Rö 1.1
EF 83 Rö 1.2
E(C)C 85 Rö 3.1
EC 92 Rö 3.3
ECL 86 Rö 3.2
EM 87 Rö 3.4
EF 86 Rö 2.1
EF 83 Rö 2.2
EC(C)85 Rö 3.1
Spur 1-2 (oben)
TOP TRACK
PISTE EN HAUT
Spur 3-4 (unten)
LOWER TRACK
PISTE EN BAS
Druckplatte K 7281-131
PRINTED CIRCUIT PANEL K
CIRCUIT IMPRIME
Druckplatte V
PRINTED CIRCUIT PANEL V 7281-116
CIRCUIT IMPRIME V
Druckplatte R
PRINTED CIRCUIT PANEL R 7281-128
CIRCUIT IMPRIME R
Änderungen vorbehalten!
RIGHT FOR ALTERATIONS RESERVED
MODIFICATIONS RESERVEES
Abschaltbolzen
POST FOR AUTOMATIC SWITCHING OFF
BOULON D'ARRET
Motor 7782-003 od. 7783-003
Netz MAINS SECTEUR
Kontaktfedersätze
CONTACT SPRING SETS
JEUX DE CONTACTS
Motor-Umschalter
MOTOR-SWITCH
COMMUTATEUR-MOT.
Betriebsart
OPERATING POSITION
POSITION D'OPERATION
Halt
STOP
ARRET
Schneller Vorlauf
FAST FORWARD WIND
AVANCE RAPIDE
Schneller Rücklauf
FAST REWIND
REBOBINAGE RAPIDE
Wiedergabe 1-2, 3-4, 5, D
PLAYBACK 1-2, 3-4, 5, D
REPRODUCTION 1-2, 3-4, 5, D
Aufn. mit Autom. 1-2, 3-4, S
REC WITH AUTOMATIC 1-2, 3-4, S
ENR. AVEC AUTOMATISME 1-2, 3-4, S
Aufn. ohne Autom. 1-2, 3-4, S
REC WITHOUT AUTOM. 1-2, 3-4, S
ENR. SANS AUTOM. 1-2, 3-4, S
Multiplay 1-2, 3-4
MULTIPLAY 1-2, 3-4
MULTIPLAY 1-2, 3-4
geschlossen
CLOSED
FERME
Federsatz betätigt
CONTACT OPERATED
CONTACT ACTIONNE
Kanal 1
Kontakte
CHANNEL 1
CONTACTS
Spur-Umschalter so, su und Geschwindigkeits-Umschalter v
Kontakt 23, gezählt im Uhrzeigersinn vom Punkt M aus bei Ansicht von oben Schaltwinkel 30°
CONTACT 23 COUNTED ON STARTING FROM POINT M WITH TOP VIEW SWITCHING ANGLE 30°
CONTACT 23 COMPTE EN SENS DES AIGUILLES D'UN MONTRE EN PARTANT DU POINT M VU D'EN HAUT ANGLE DE COMMUTATION 30°
TRACK SWITCH SO, SU AND SPEED SWITCH V
CONNECTEUR DE PISTE SO, SU ET COMMUTATEUR DE VITESSE V
Aufnahme-Wiedergabe Schalter (gez. in Stellung Wiedergabe)
RECORDING-PLAYBACK SWITCH (SHOWN IN POS. PLAYBACK)
COMMUTATEUR ENREGISTREMENT-LECTURE (MONTRE EN POS. LECTURE)
Betätigungsrichtung
OPERATING DIRECTION
DIRECTION DE COMMANDE
Nummern der Kontakte von der Druckplatte B aus gezählt.
CONTACTS ARE COUNTED FROM PRINTED CIRCUIT PANEL B
NUMEROS DES CONTACTS COMPTES EN COMMENCANT PAR LE CIRCUIT IMPRIME B
EC 92
EF 86
EF 83
ECC 85
ECL 86
EM 87
GRUNDIG WERKE GMBH FÜRTH (BAY.)
TK 245 Inland
(39 - 5031 - 1000)
TK 245 U
(39 - 5031 - 3100)
10755
20566He