CONSTRUCTEUR	MODÈLE	ANNEE	CLASSE	N°
ARIANE PARIS	E 560	1936	A 0607013	135

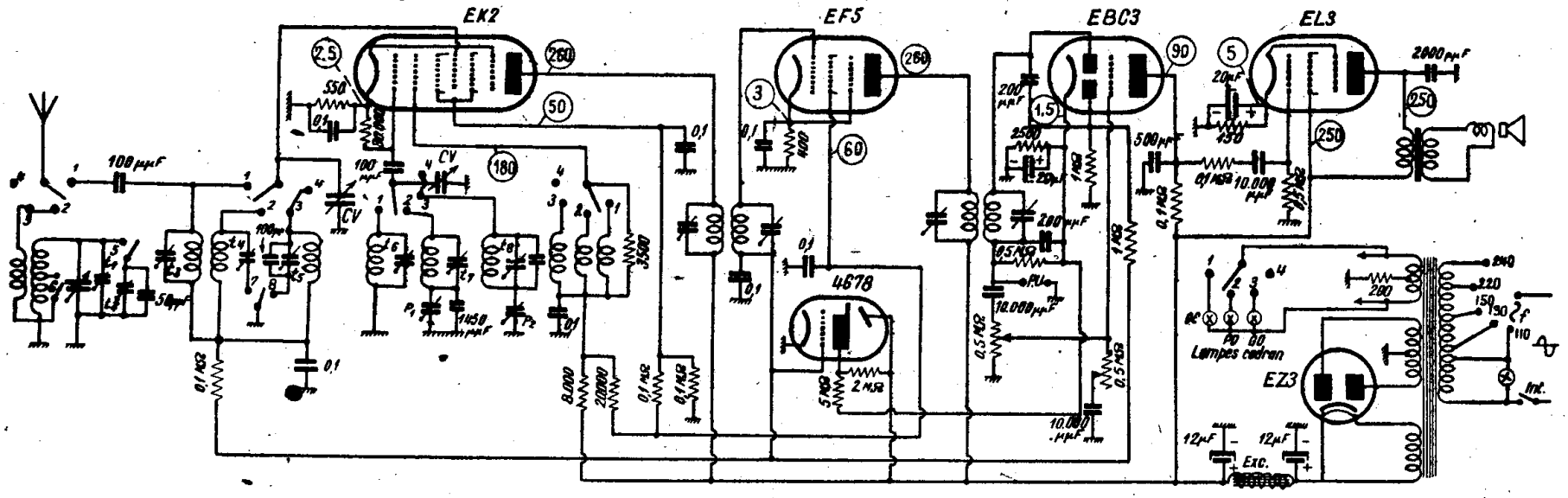

Caractéristiques générales et particularités.

Superhétérodyne à quatre lampes, une valve et un indicateur cathodique d'accord, alimenté sur secteur alternatif de 110 à 240 volts et recevant trois gammes d'ondes dont une O. C.

Le système d'accord comporte un présélecteur à deux circuits accordés couplés par induction. Le présélecteur n'est utilisé que pour les gammes P. O.-G. O. Pour les O. C., le circuit de grille modulatrice est attaqué directement par l'antenne, à travers une capacité de 100 cm.

Remarquons que le premier circuit du présélecteur comporte un trimmer G. O. qui est branché en parallèle sur la totalité de l'enroulement dans la position G. O.

Le branchement de l'octode changeuse de fréquence est normale, les bobinages étant séparés pour chaque gamme. Chaque enroulement grille comporte un trimmer séparé. De plus, les enroulements P. O. et G. O. ont, chacun, un padding ajustable en série. L'anode oscillatrice est alimentée en série, à travers les enroulements de réaction.

L'écran de l'octode est alimenté par un pont de trois résistances : 20.000, 10.000 et 100.000 ohms. Le même pont alimente l'écran de l'amplificatrice M. F.

La détection s'effectue par l'une des plaques diodes d'une double diode-triode EBC3, la seconde plaque diode, réunie à la première par un condensateur de 200 cm, permet d'obtenir les tensions nécessaires à l'antifading. Ce dernier est retardé et on l'applique aussi bien à l'octode qu'à l'amplificatrice M. F.

La grille de l'indicateur visuel est reliée directement à la ligne antifading et sa cathode à la masse. La plaque de l'élément triode est alimentée par un pont formé de résistances de 2 MΩ, 5 MΩ et de la résistance de polarisation de la EBC3. Un dispositif de commande de tonalité agit sur la grille de la triode EBC3.

L'étage final, équipé d'une EL3, est tout à fait classique.

La valve redresseuse est une EZ3, à chauffage indirect; le filtrage se fait par la bobine d'excitation du dynamique et deux condensateurs électrochimiques de 12 microfarads.

Commutation.

Les positions du commutateur se répartissent de la façon suivante :

O. C. — 1
P. O. — 2
G. O. — 3
P. U. — 4

D'autre part, les contacts 5, 6 et 8 sont fermés en G. O. Le contact 7 est fermé en P. O.

Dépannage.

Les enroulements de réaction de l'oscillateur sont shuntés par une résistance de 3.500 ohms dont l'utilité est de rendre l'oscillation plus régulière le long de chaque gamme. Par conséquent, l'un des enroulements de réaction peut être coupé sans que la tension à l'anode oscillatrice soit nulle. Pour s'assurer de l'oscillation de la lampe, il faut contrôler le courant d'oscillation parcourant la résistance de fuite de grille oscillatrice. Ce courant doit être de 200 à 400 μA.

Alignement.

Commencer par la gamme P.O. Se régler sur une émission du bas de la gamme, vers 230 mètres, et s'assurer que la concordance avec le cadran est obtenue. Si tel n'est pas le cas, agir sur le trimmer *t7*. Ensuite, sans plus toucher au bouton d'accord, ajuster *t1* et *t4*, de façon à obtenir le maximum d'épanouissement du trèfle.

Passer sur une émission vers 530 mètres et régler P1.

En grandes ondes, les points d'alignement seront :

Luxembourg .. ajuster *t2*, *t5* et *t8*.

Huizen..... ajuster P2.

Il faut procéder, le plus souvent, à plusieurs retouches successives, avant d'arriver à l'alignement correct.

En O.C., il suffira de régler *t3* et *t6* sur 25 m.

Les transformateurs M. F. sont accordés sur 125 kHz.