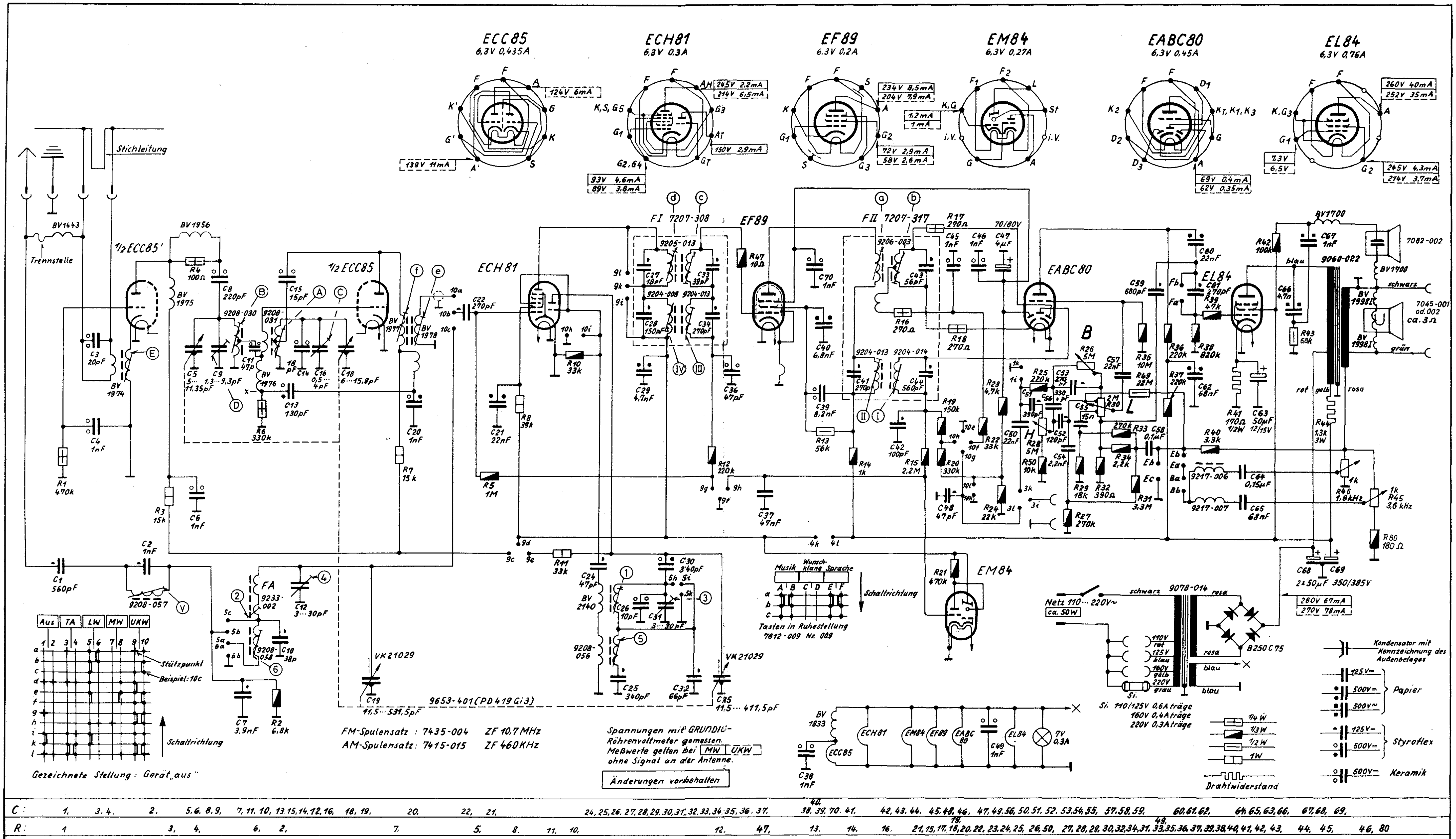

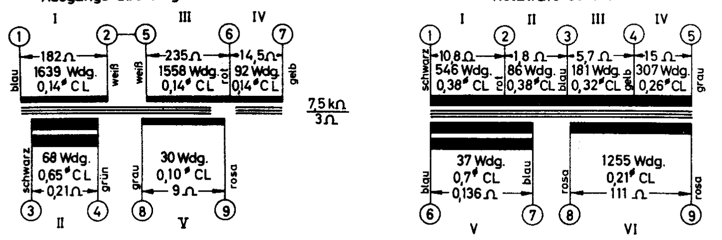

GRUNDIG WERKE FÜRTH (BAY.)

Schaltplan „AM / FM Super 2077"

(1067-001)