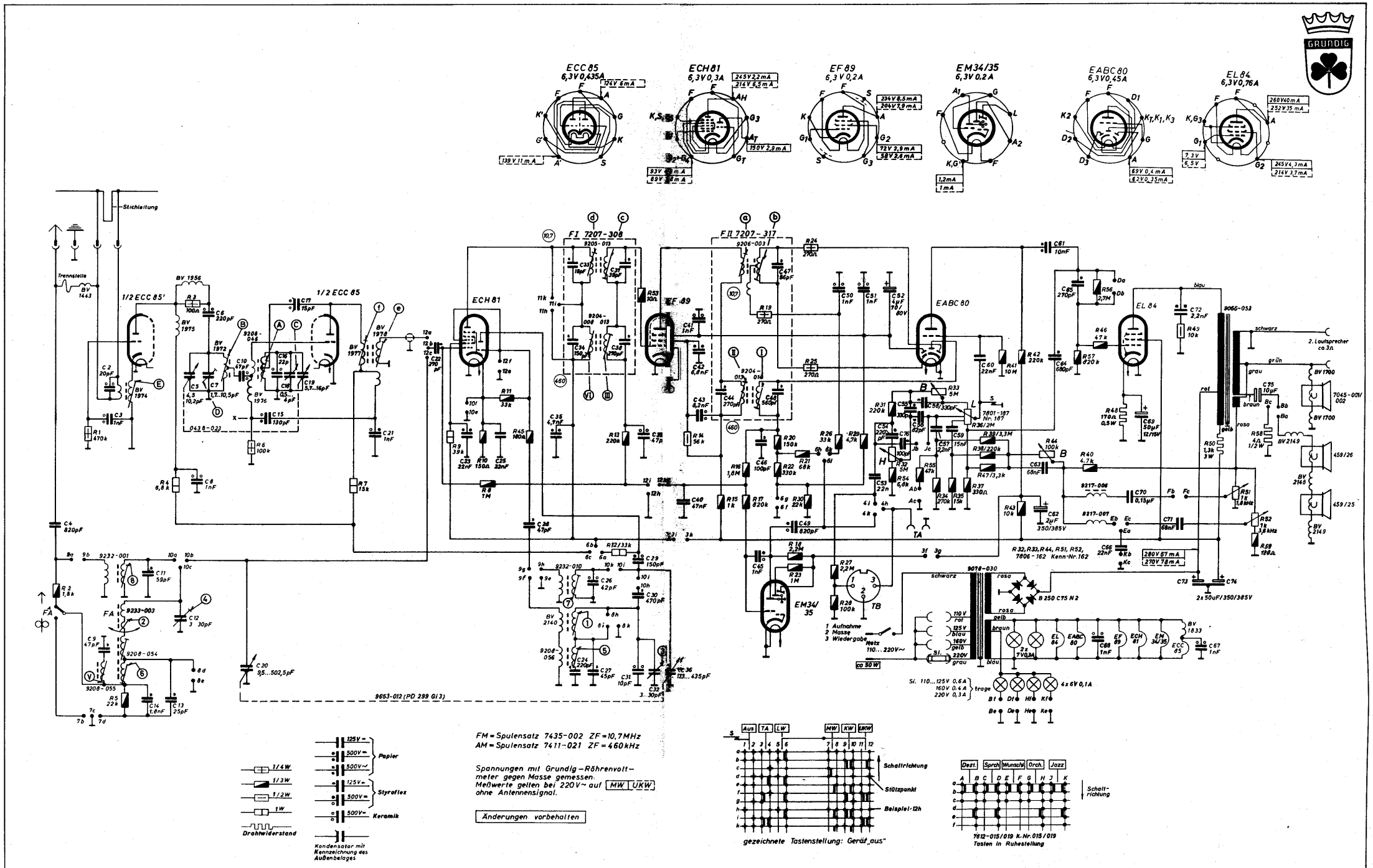Schaltplan 4088