Mende 225 W Super

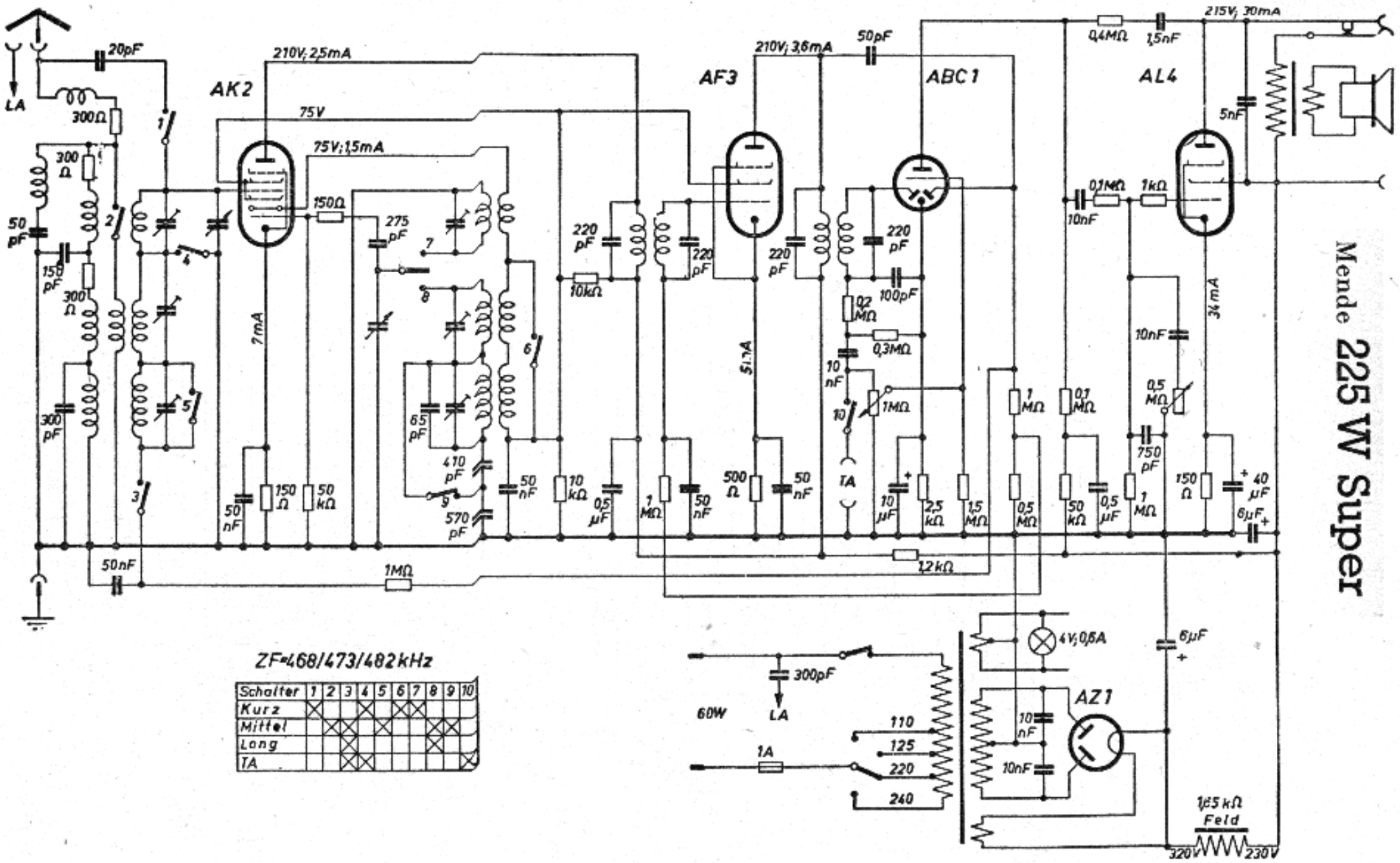

ZF=468/473/482 kHz

Schalter	1	2	3	4	5	6	7	8	9	10
Kurz	X			X		X	X			
Mittel		X	X		X			X	X	
Long			X					X		
TA			X	X						X