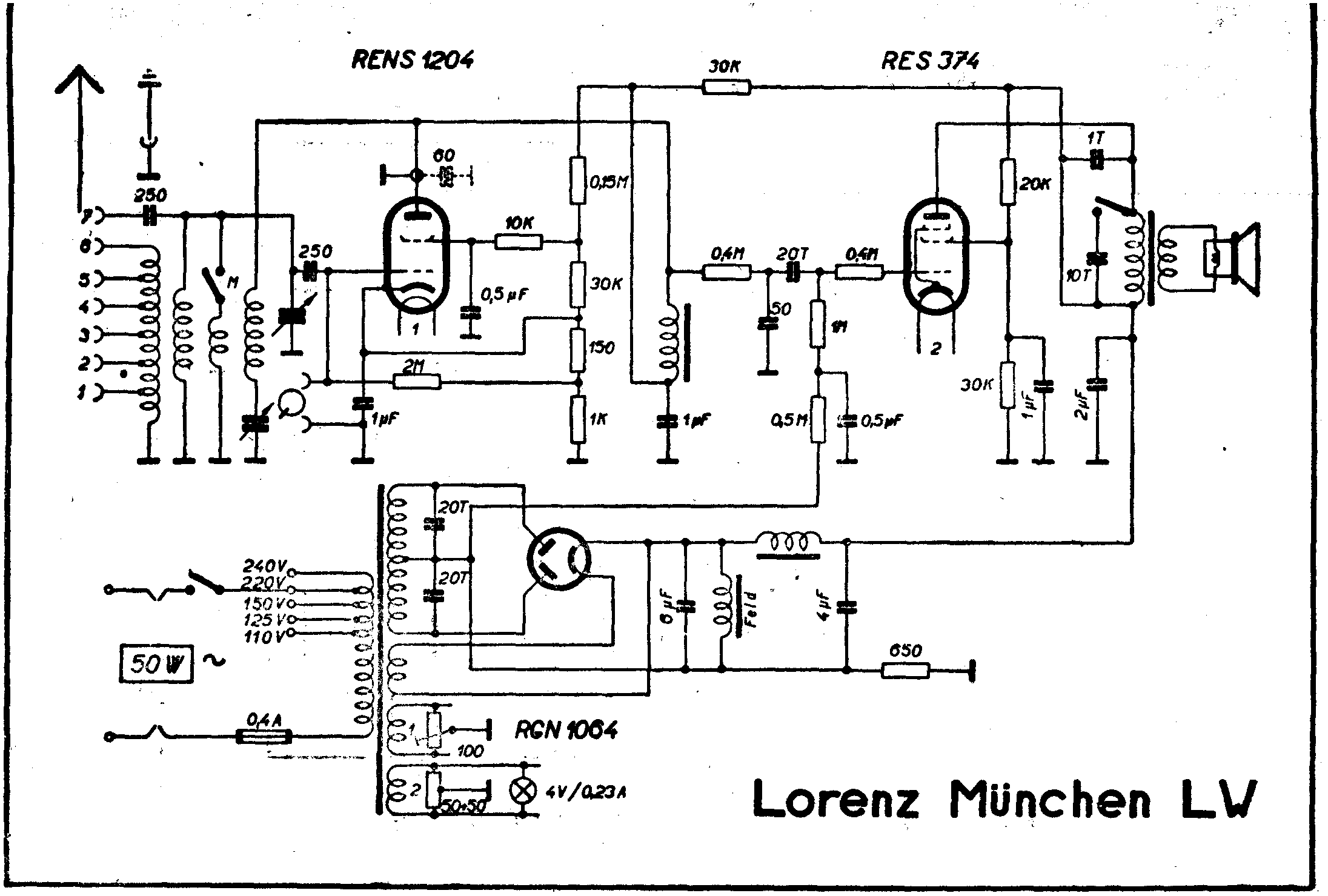
RENS 1204
RES 374
RGN 1064
250
250
60
10K
0,5 µF
0,15M
30K
150
1K
2M
1µF
M
30K
0,4M
20T
0,4M
50
1M
0,5M
0,5µF
1µF
20K
1T
10T
30K
1µF
2µF
20T
20T
240V
220V
150V
125V
110V
50W
0,4A
6µF
Feld
4µF
650
100
50+50
4V/0,23A
Lorenz München LW