SCHÉMA DE PRINCIPE

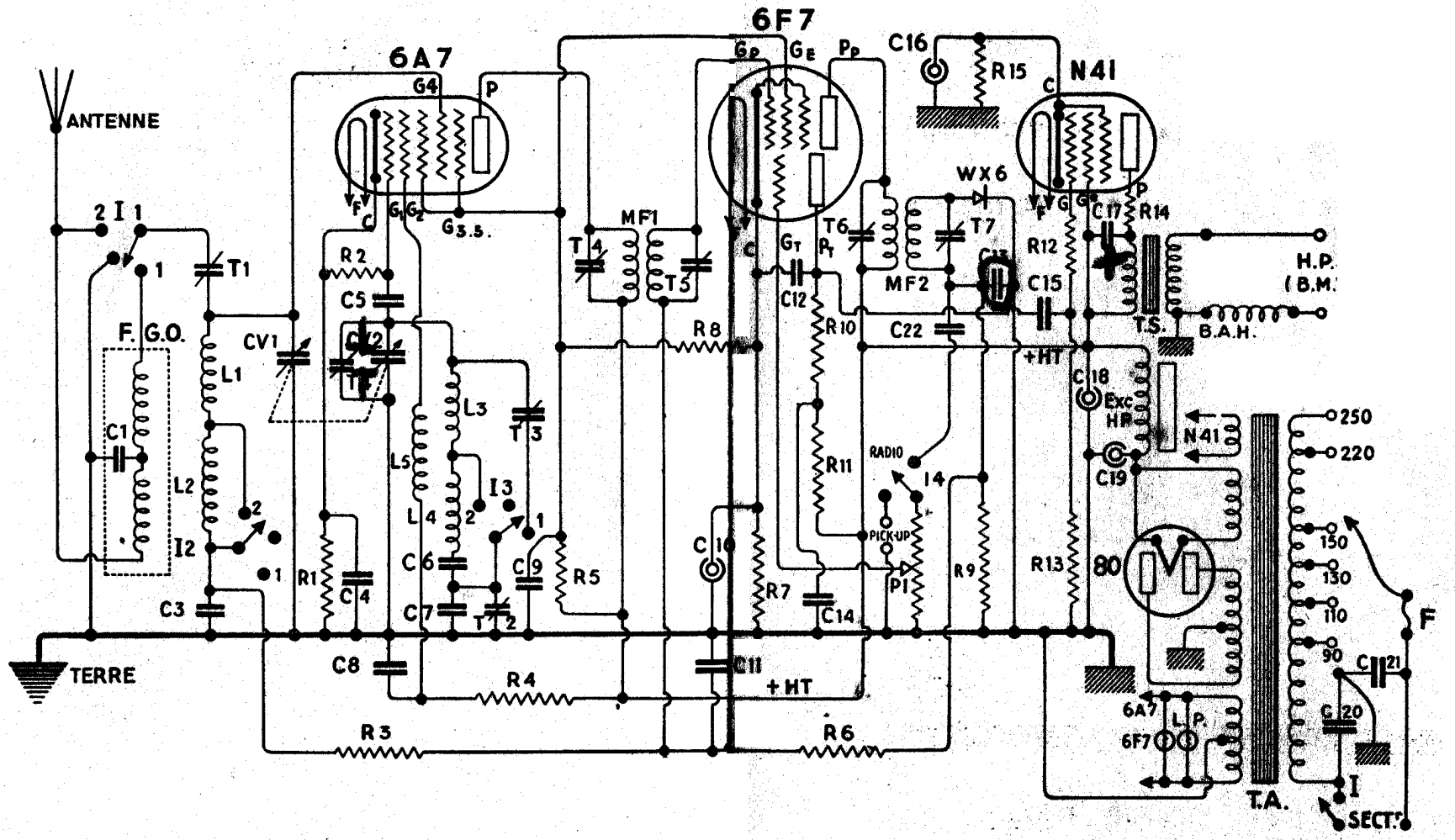

Positions du Combinateur : (1) = G. O. (2) = P. O.

LÉGENDE :

F. G.G.	Filtre grandes ondes.
L 1	Self accord P.O.
L 2	Self accord G.O.
CV 1-CV 2	Groupe de condensateur variables.
L 5	Self d'entretien.
L 3	Self oscillatrice P.O.
L 4	Self oscillatrice G.O.
M.F.	Transformateur moyenne fréquence (Tesla).
M.F. 2	2e transformateur moyenne fréquence.
W X 6	Westector.
H.P. (B.M.)	Bobine mobile du haut-parleur.
B.A.H.	Enroulement anti-hum.
T S	Transformateur basse fréquence de sortie.
Exc. H.P.	Bobine d'excitation du haut-parleur.
T A	Transformateur d'alimentation.
L P	Lampes pilotes.
I	Interrupteur du secteur.