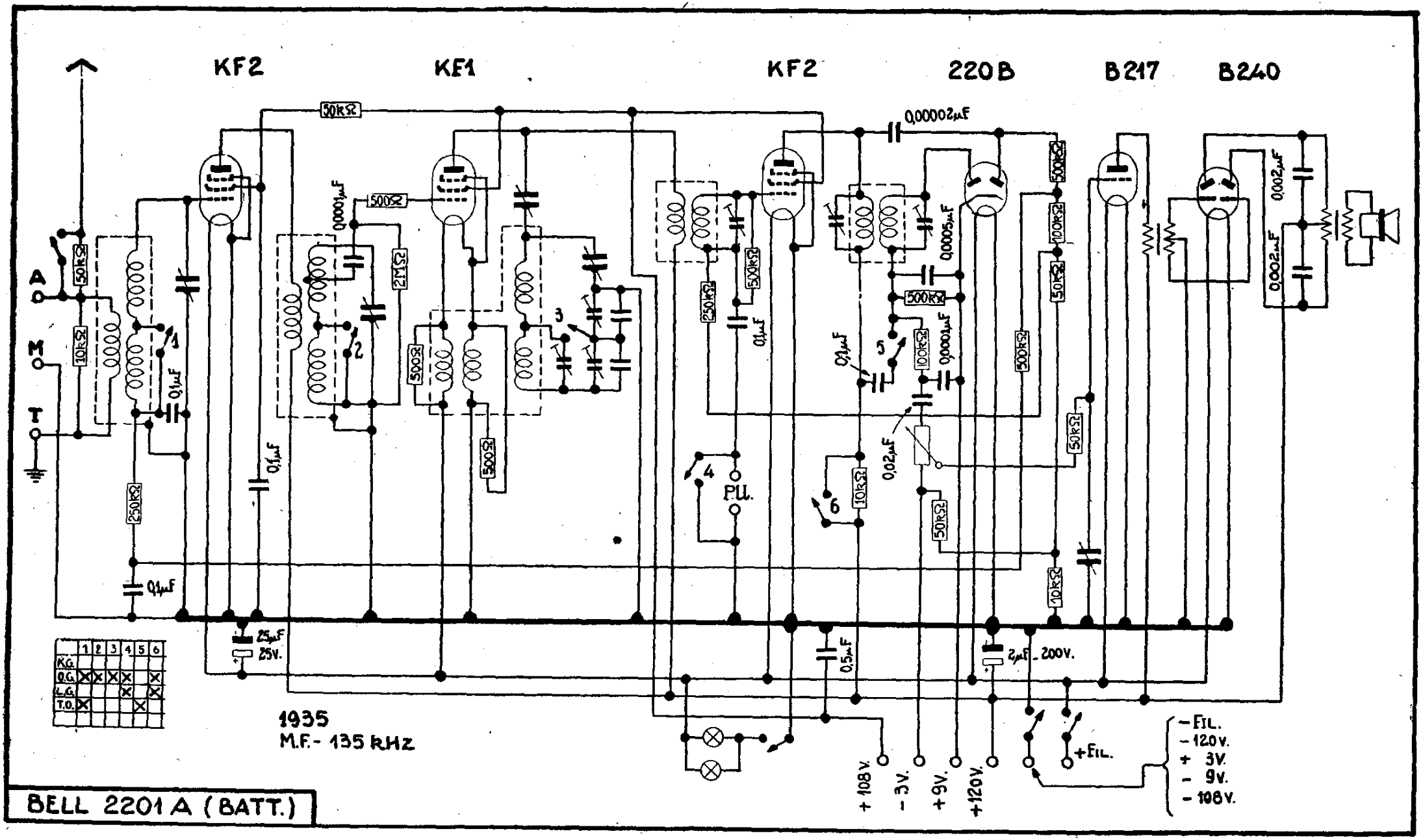
KF2
KF1
KF2
220B
B217
B240
A
M
T
50kΩ
10kΩ
250kΩ
0,1μF
0,0001μF
500Ω
2MΩ
0,00002μF
0,0005μF
100kΩ
0,02μF
0,5μF
2μF - 200V.
25μF
25V.
P.U.
+108V.
-3V.
+9V.
+120V.
+FIL.
-FIL.
-120V.
+3V.
-9V.
-108V.
1935
M.F.- 135 kHz
BELL 2201 A (BATT.)