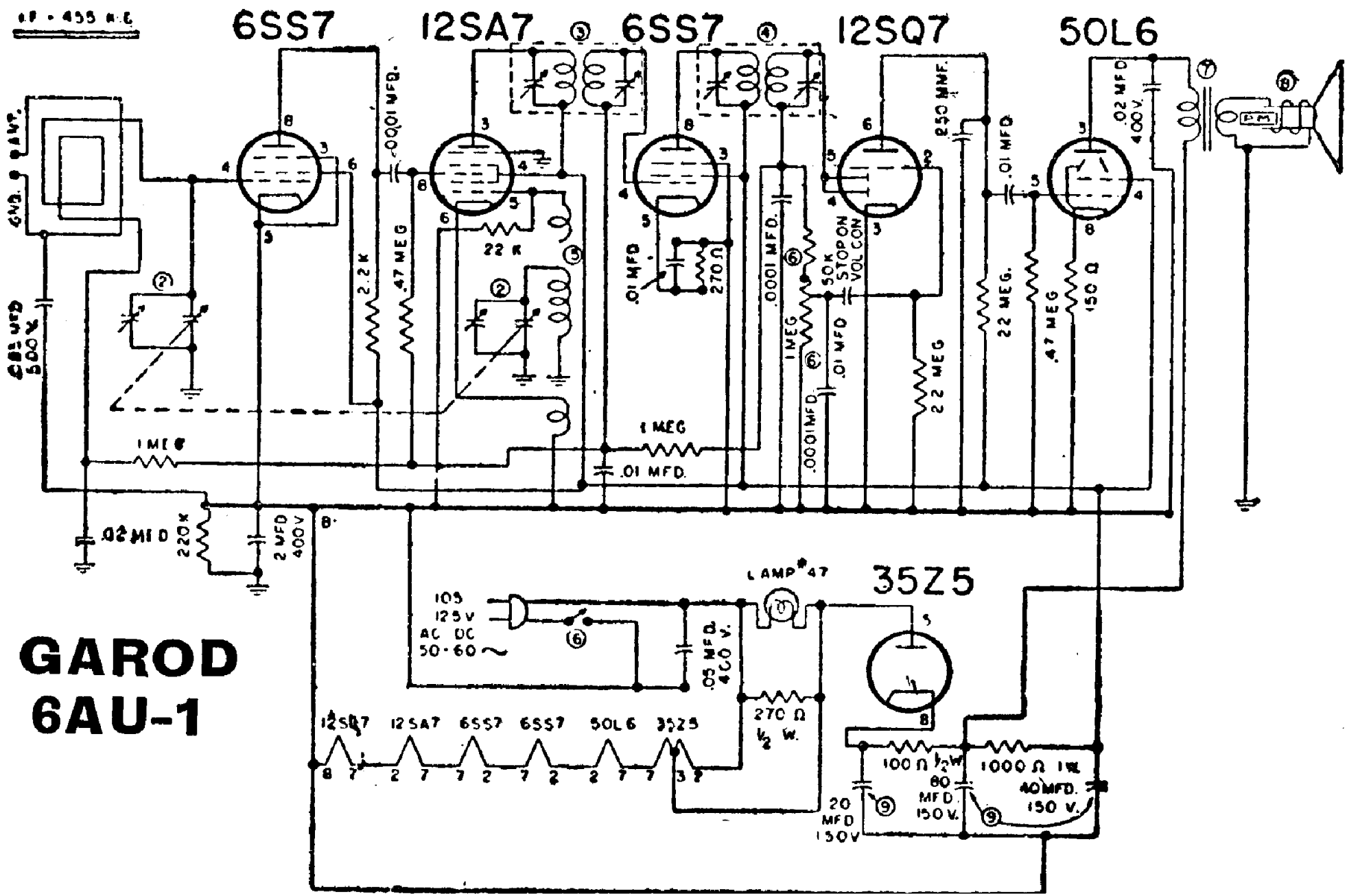

GAROD 6AU-1

Piccola supereterodina CA/CC. con valvola amplificatrice AF accoppiata a resistenza-capacità, telaio interno e presa d'antenna.