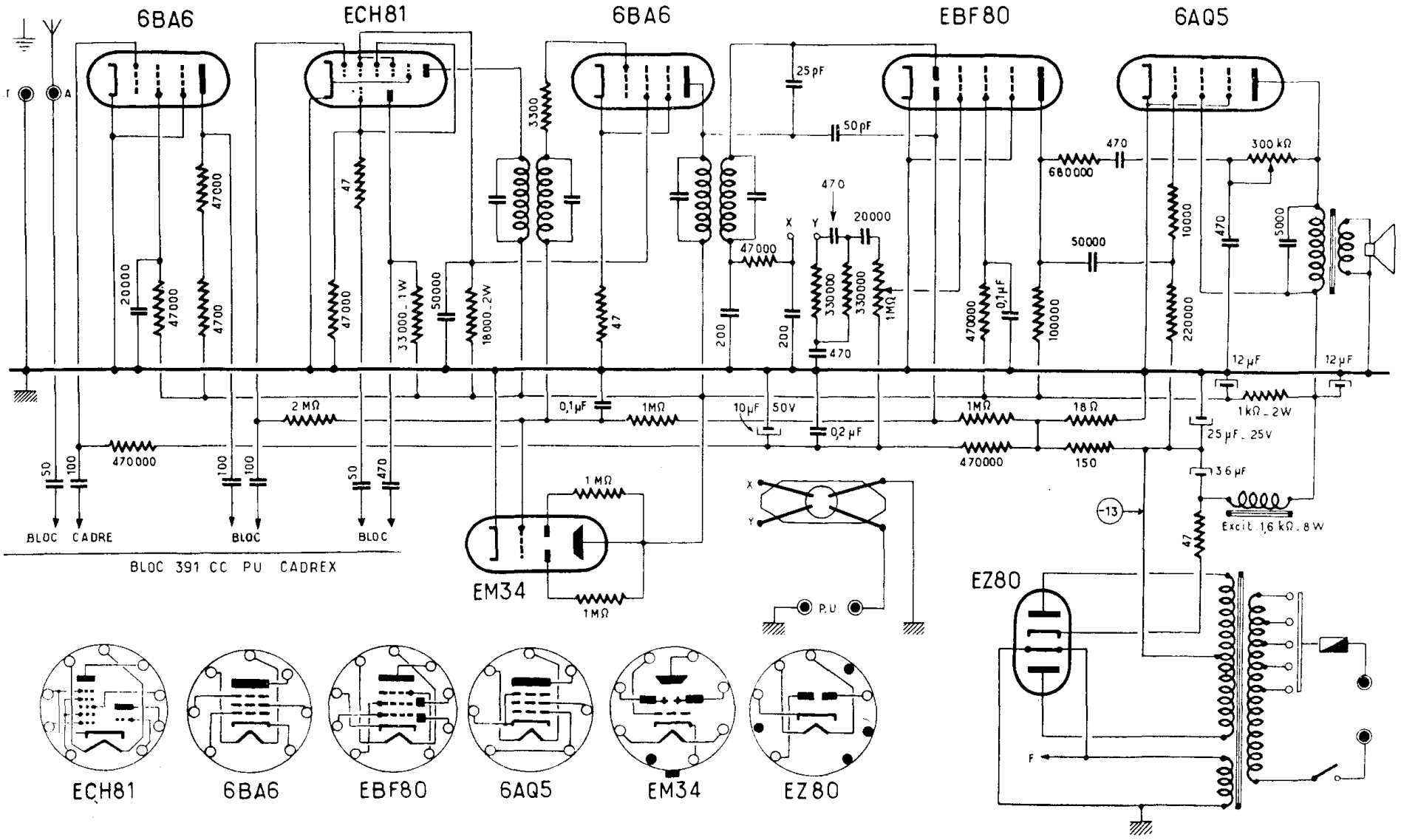

Caractéristiques générales.

Il s'agit d'un récepteur à grande sensibilité, comportant un étage d'amplification H.F. accordé et un cadre antiparasites en tant que collecteur d'ondes.

La polarisation de toutes les lampes est obtenue à l'aide d'une tension négative prélevée sur deux résistances en série intercalées entre le point milieu de la haute tension et la masse. La totalité de cette chute de tension sert pour polariser la dernière lampe (6AQ5), tandis qu'une tension plus faible (-1,4 V environ) est utilisée pour polariser toutes les autres lampes.

L'antifading est du type retardé et son action s'exerce sur la changeuse de fréquence et sur l'amplificatrice M.F.

Le filtrage de la haute tension redressée se fait en deux cellules, la première comportant la bobine d'excitation du H.P. et la deuxième une résistance.

Un potentiomètre de 300 000 ohms permet de faire varier le taux de contre-réaction agissant uniquement sur l'étage final. Lorsque le curseur de ce potentiomètre se trouve à l'extrémité opposée à la plaque 6AQ5, le taux de contre-réaction s'exerce surtout dans le médium.

CONSTRUCTEUR	MODELE	ANNEE
G. M. R.	**ROMANCE CADRE**	**1954**