N° 152	CONSTRUCTEUR G. M. R. PARIS	MODÈLE 645	ANNEE 1936	CLASSE A 0507003

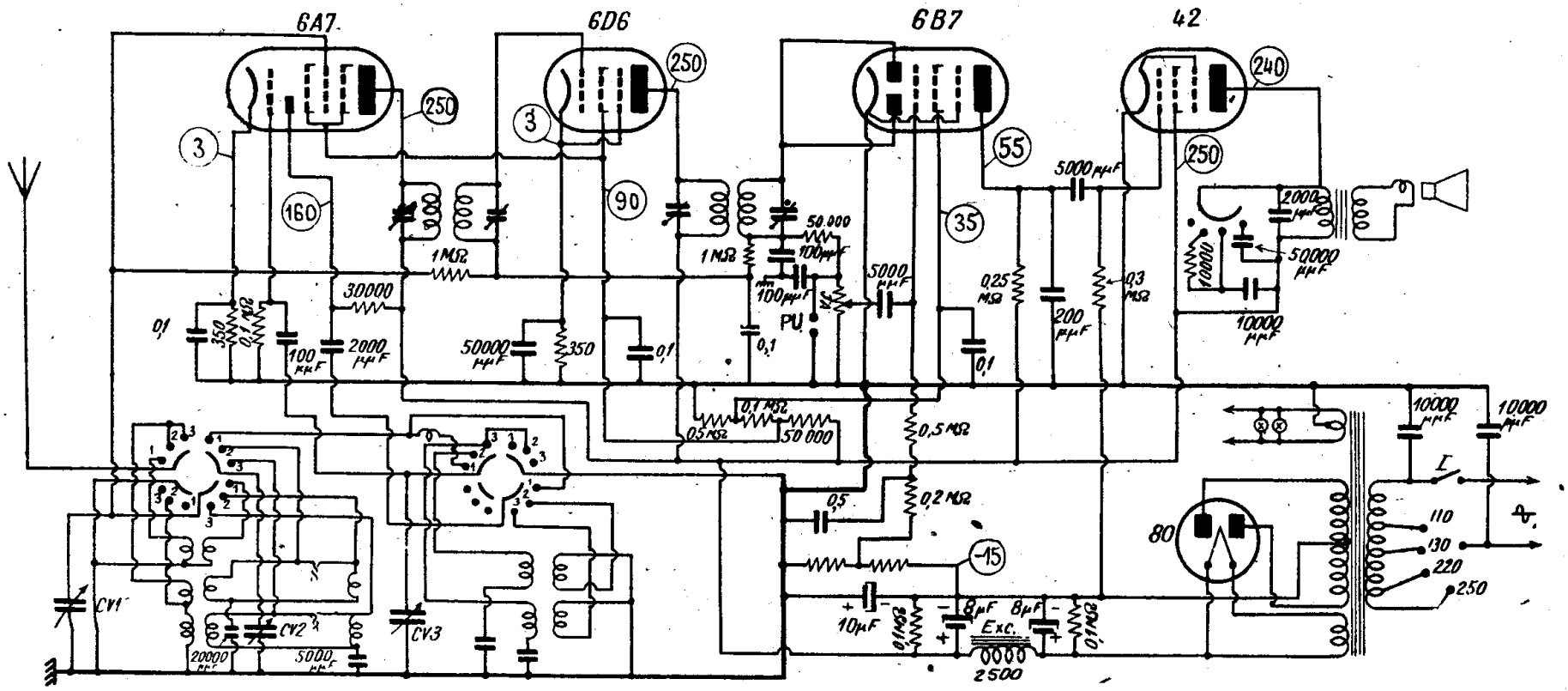

Caractéristiques générales et particularités.

Superhétérodyne à quatre lampes et une valve, fonctionnant sur courant alternatif de 110 à 230 volts, et recevant les trois gammes dont une O. C.

Le système d'accord est à présélecteur à deux circuits accordés, couplés par capacité de très faible valeur au sommet et par capacité à la base. La capacité au sommet est constituée par deux conducteurs isolés torsadés sur une certaine longueur. En ondes courtes, le présélecteur est supprimé.

La constitution de l'oscillateur est classique. Cependant, pour la gamme O.C., le schéma de l'oscillateur dérive du *Colpitts* et deux condensateurs variables sont utilisés : celui d'hétérodyne et celui du premier circuit présélecteur.

L'amplificatrice M.F. est une penthode à pente variable 6D6.

Un pont de trois résistances est prévu, qui alimente d'une part les écrans des lampes 6A7 et 6D6, et 'autre part l'écran de la 6B7.

Les deux diodes de cette dernière, sont utilisées pour la détection. La cathode de la lampe est réunie directement à la masse et la polarisation négative est appliquée à la grille à partir d'un pont de deux résistances inséré entre le point milieu de l'enroulement H.T. et la masse, et qui fournit également la polarisation de la lampe finale.

Dans la partie alimentation, rien de spécial à signaler, sauf les condensateurs électrochimiques de filtrage qui sont shuntés par des résistances de 100.000 ohms chacun, cela afin d'éviter leur claquage au moment de l'allumage, car, la lampe finale étant à chauffage indirect, la tension redressée, pendant quelques secondes, peut dépasser largement 400 volts.

Un commutateur de tonalité à quatre positions est prévu dans le circuit anodique de la 42.

Commutation.

Les contacts des deux galettes se font dans l'ordre suivant : 1 pour O.C.; 2 pour P.O.; 3 pour G.O.

Dépannage.

Nous remarquerons, en ce qui concerne la 6A7, que l'antifading est appliqué directement à la grille modulatrice et non pas à la base du bobinage correspondant.

Un ronflement peut provenir :

1. D'un défaut dans un condensateur électrochimique de filtrage.

2. D'un défaut dans le circuit de polarisation de la 6B7. Par exemple, condensateur de 0,5 coupé.

3. Mauvais état du condensateur de liaison entre les lampes 6B7 et 42.

Si le récepteur fonctionne, mais faiblement, même en radio, vérifier les tensions sur le pont alimentant les écrans.

Alignement.

Les points d'alignement sont :

O.C. — 20 m.
P.O. — 210 et 530 m.
G.O. — 1300 et 1875 m.

Les transformateurs M.F. sont accordés sur 122 kHz.