# XVII. - RADIO-SERVICE

## LE FADA - Modèle 1 A 5 (Octobre 1934)

Le récepteur Fada modèle 1 A 5 comprend 5 lampes dont les fonctions sont les suivantes :

1° La 6 A 7 est la changeuse de fréquence, comportant un *présélecteur*, un filtre d'antenne accordé sur la moyenne fréquence de 470 kc et l'oscillateur. Les ondes reçues couvrent les gammes de 16,5-50 m., 200-550 m., 850-2.000 m. Toutes ces gammes sont réellement couvertes ; en particulier en G. O. on peut entendre tous les postes de 850 à 2.000 mètres.

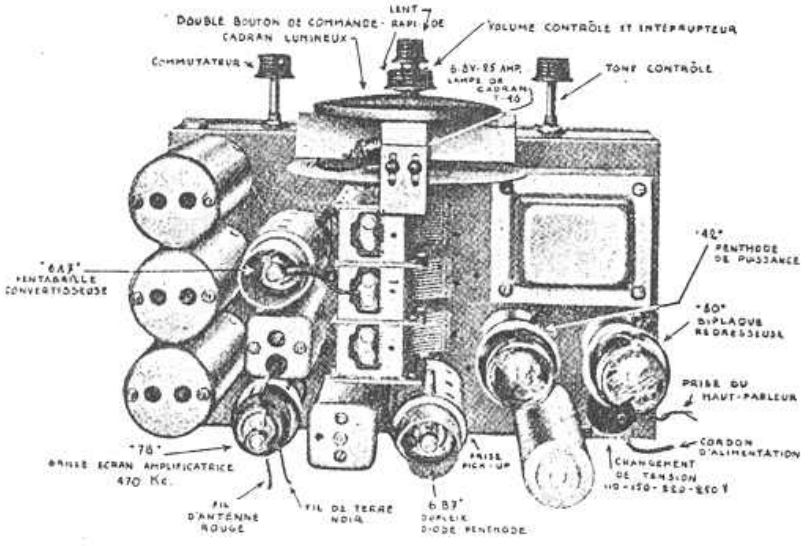


2° La 78 est la moyenne fréquence sur 470 kc. L'amplification et la sélectivité sont aussi bonnes que celles obtenues en 135 kc., grâce à l'emploi de transfos M. F. accordés par condensateurs à air (Hammarlund), d'un rendement très poussé.

2° La 6 B 7 a les fonctions suivantes :

Détection diode, anti-fading, 1re B. F. et réglage silencieux, système spécial « Fada », évitant l'utilisation d'une lampe supplémentaire et fonctionnant par variation de la tension des grilles écran des lampes 6 A 7 et 78, provoquée par la variation de la tension plaque de la 6 B 7 lors de l'absence d'une émission.

4° La 42 fournit 3 watts modulés et permet d'alimenter le H.-P. de caractéristiques et construction propres à Fada.

5° Le tube redresseur 80.

On remarquera que ce poste utilise la série 6,3 volts pour le courant alternatif seulement.

Tensions secteur : 110 - 150 - 220 - 250 volts.

Commutateur : 3 positions.

L'étalonnage du cadran est très précis, on doit trouver les émissions exactement sur leur longueur d'onde ; le cadran possède deux démultiplications, dont la plus grande est très utile pour les O. C.

Pick-up : Veiller à ce que le condensateur du poste soit placé sur une position où aucune émission n'est reçue.
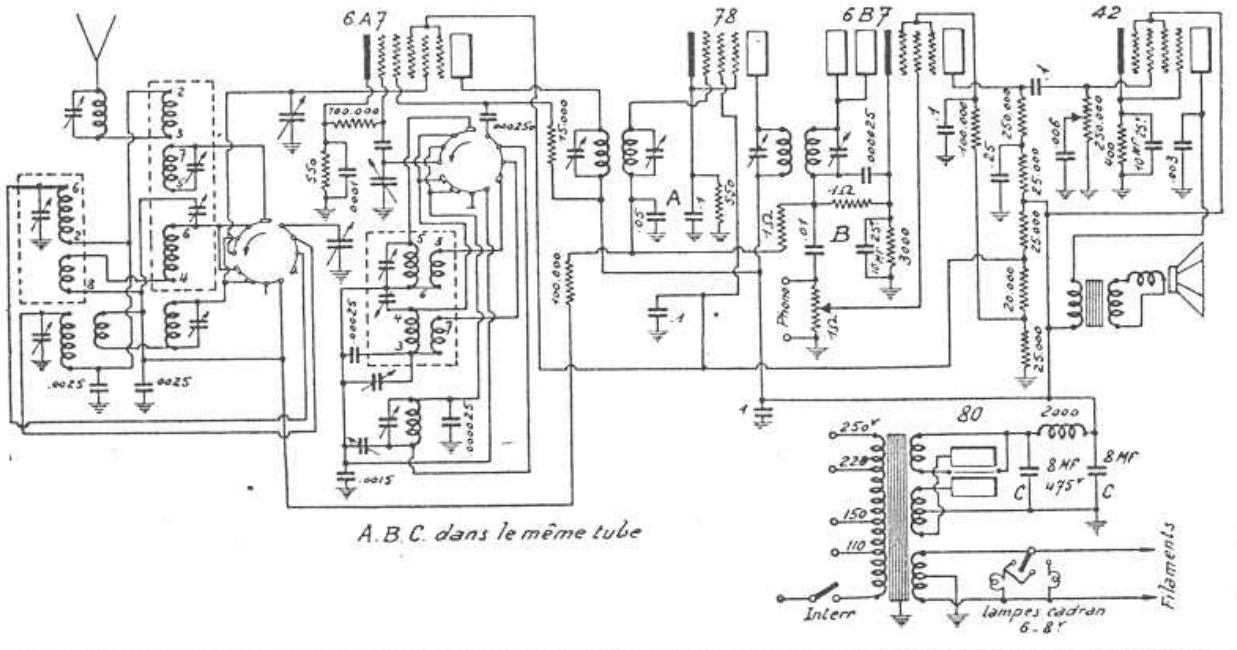
Pour la valeur des éléments, voir le schéma.