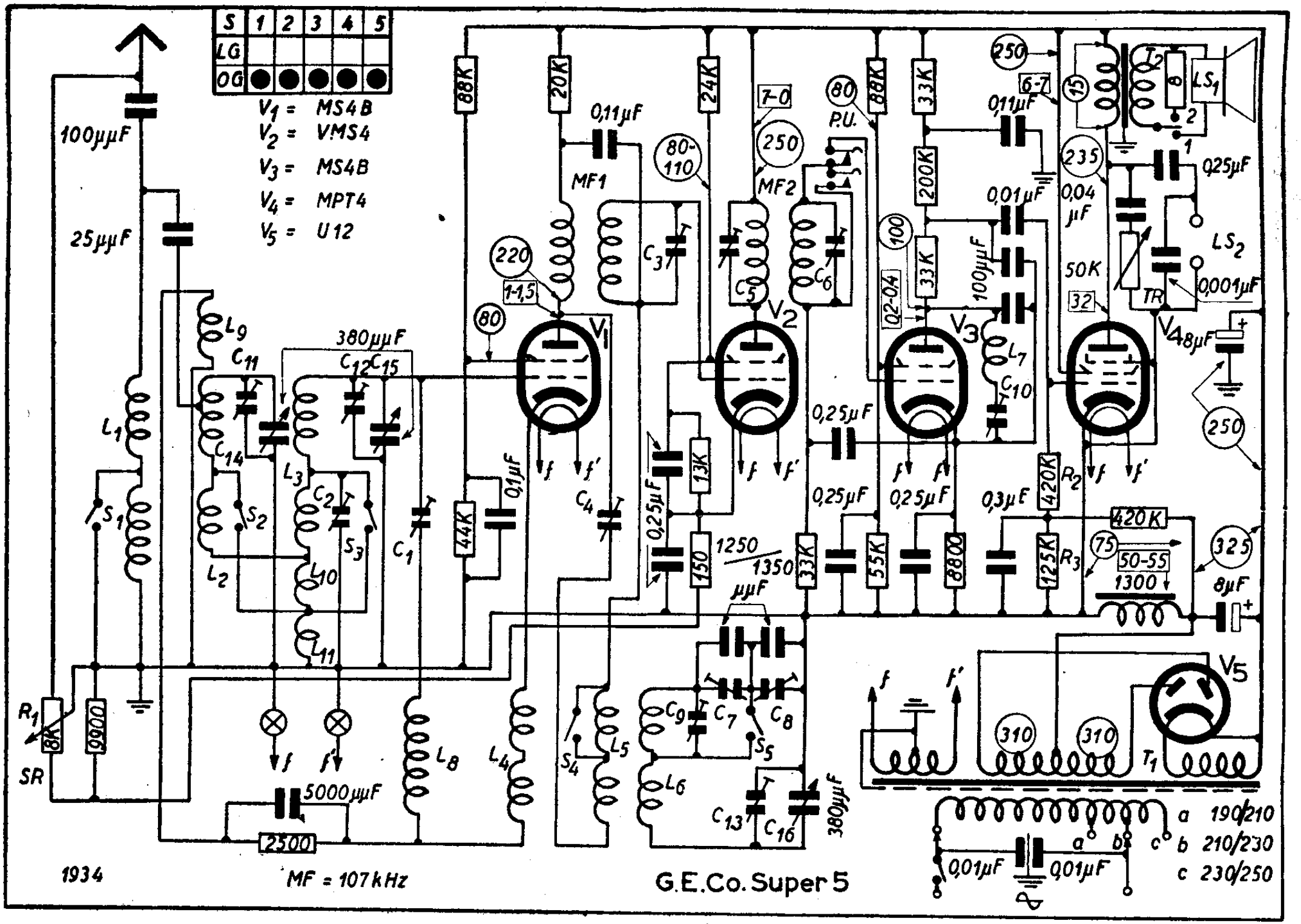
S 1 2 3 4 5
LG
OG
V1 = MS4B
V2 = VMS4
V3 = MS4B
V4 = MPT4
V5 = U12
100µµF
25µµF
380µµF
0,11µF
MF1
MF2
P.U.
0,25µF
0,01µF
0,04 µF
0,001µF
0,25µF
0,1µF
0,3µF
8µF
5000µµF
2500
SR
8K
9900
1250
1350
µµF
380µµF
50-55
1300
MF = 107 kHz
1934
G.E.Co. Super 5
a 190/210
b 210/230
c 230/250