975 GWK
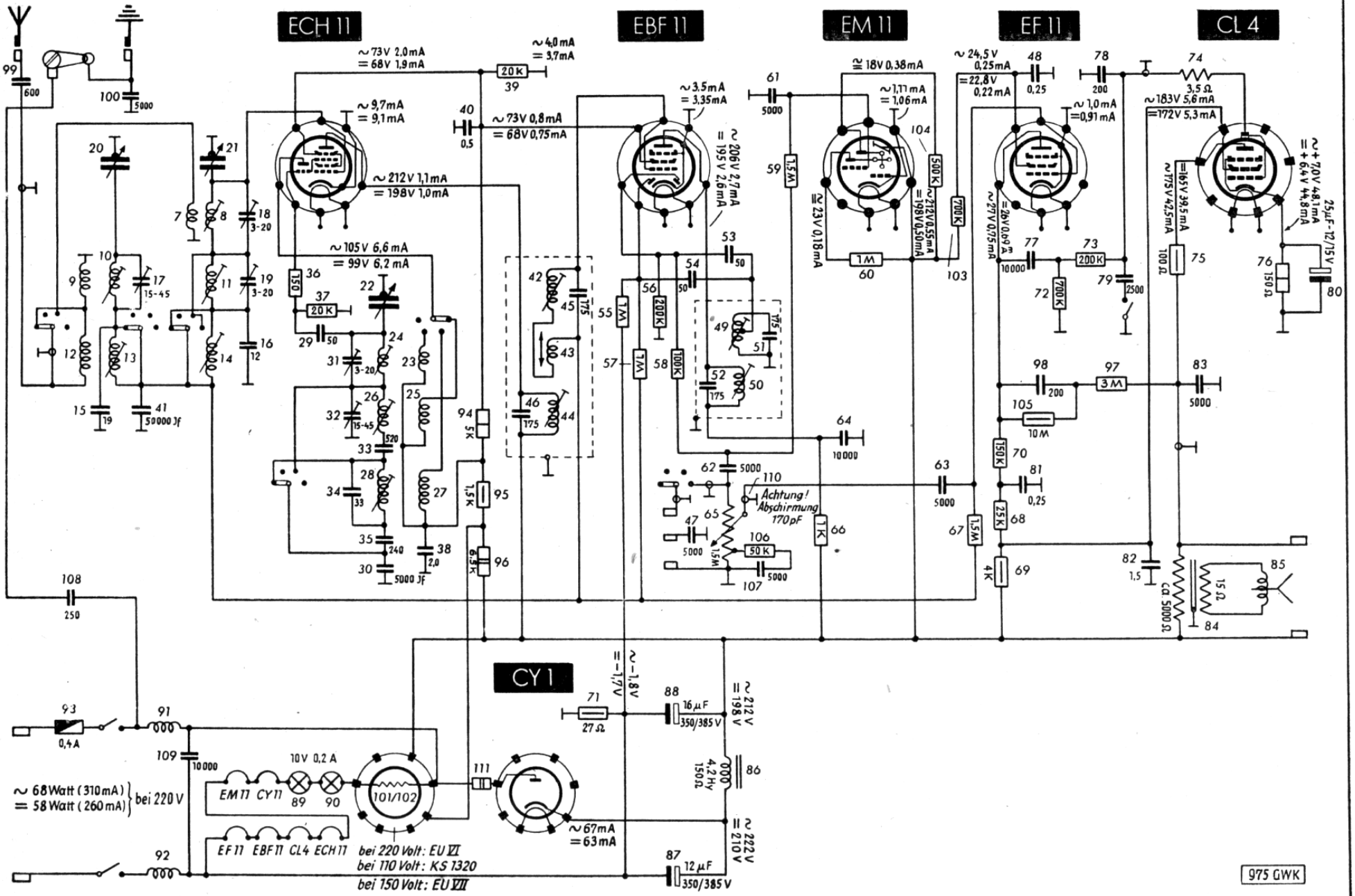
Schaltbild