Telefunken T 8000 GWK

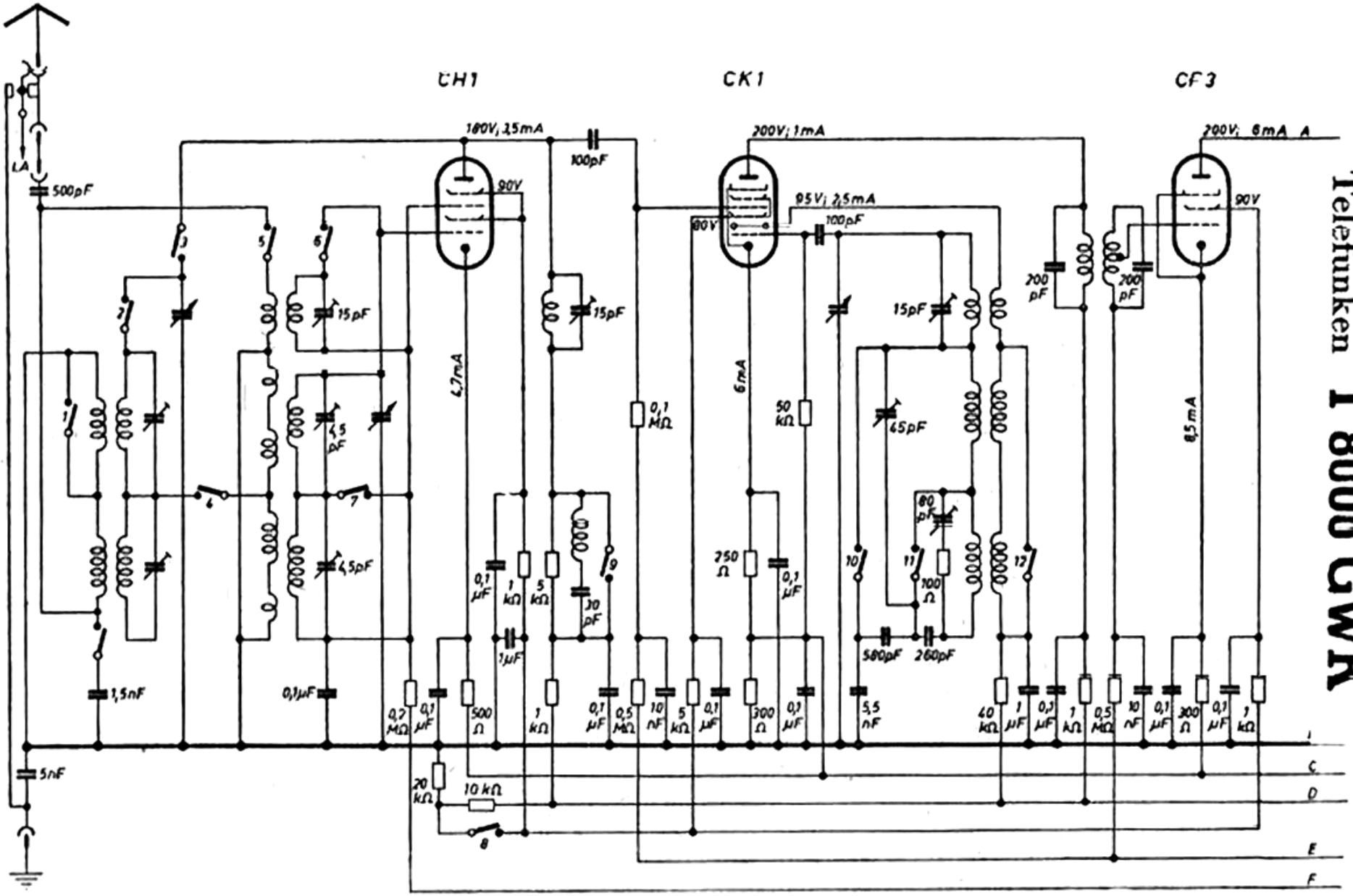

Schalter	1	2	3	4	5	6	7	8	9	10	11	12	13	14	15
Kurz			X		X	X		X	X	X		X	X	X	
Mittel	X		X		X			X	X		X	X		X	
Lang			X					X				X	X	X	
TA			X		X		X		X			X		X	

ZF=468/473 kHz

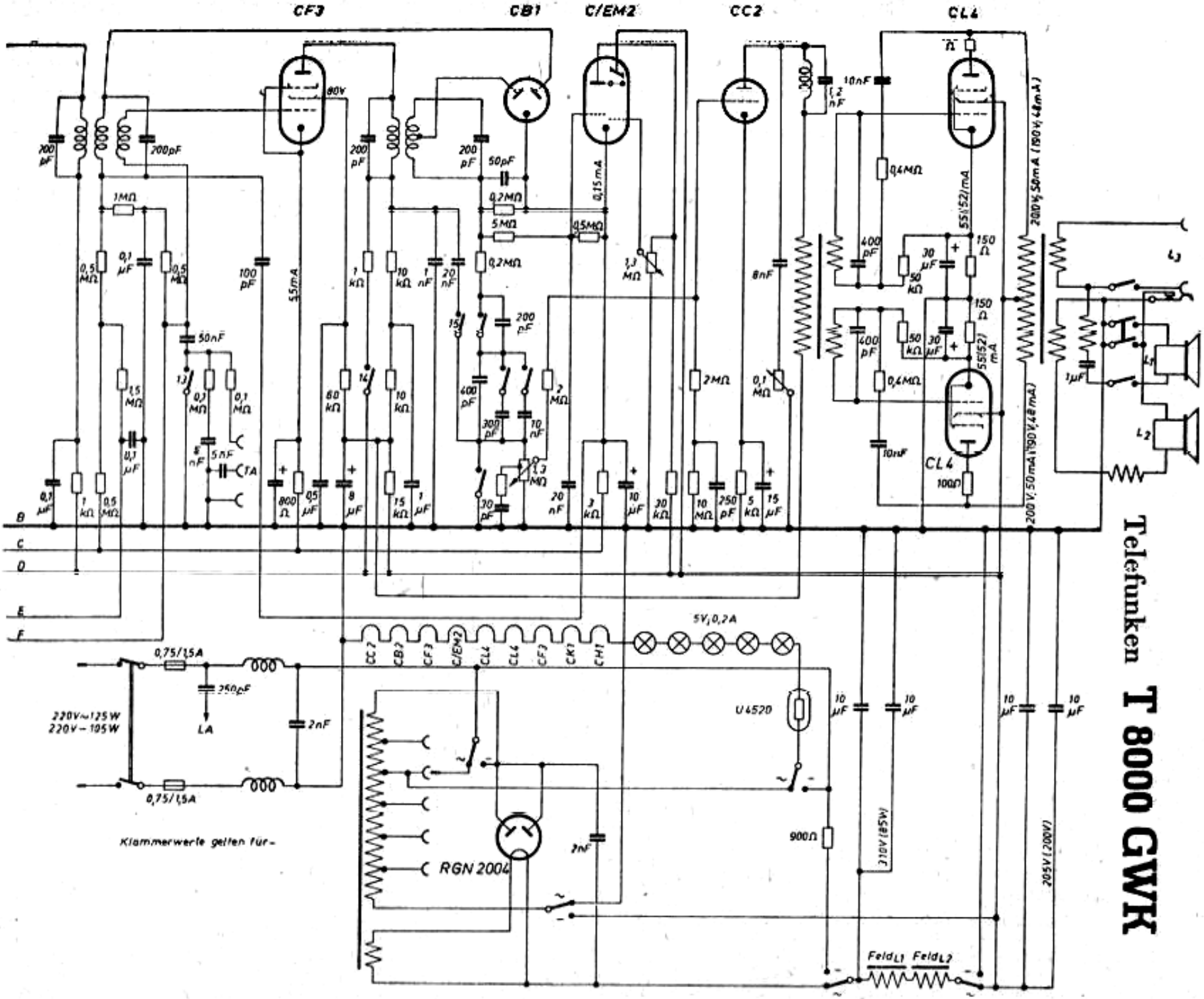

Telefunken T 8000 GWK