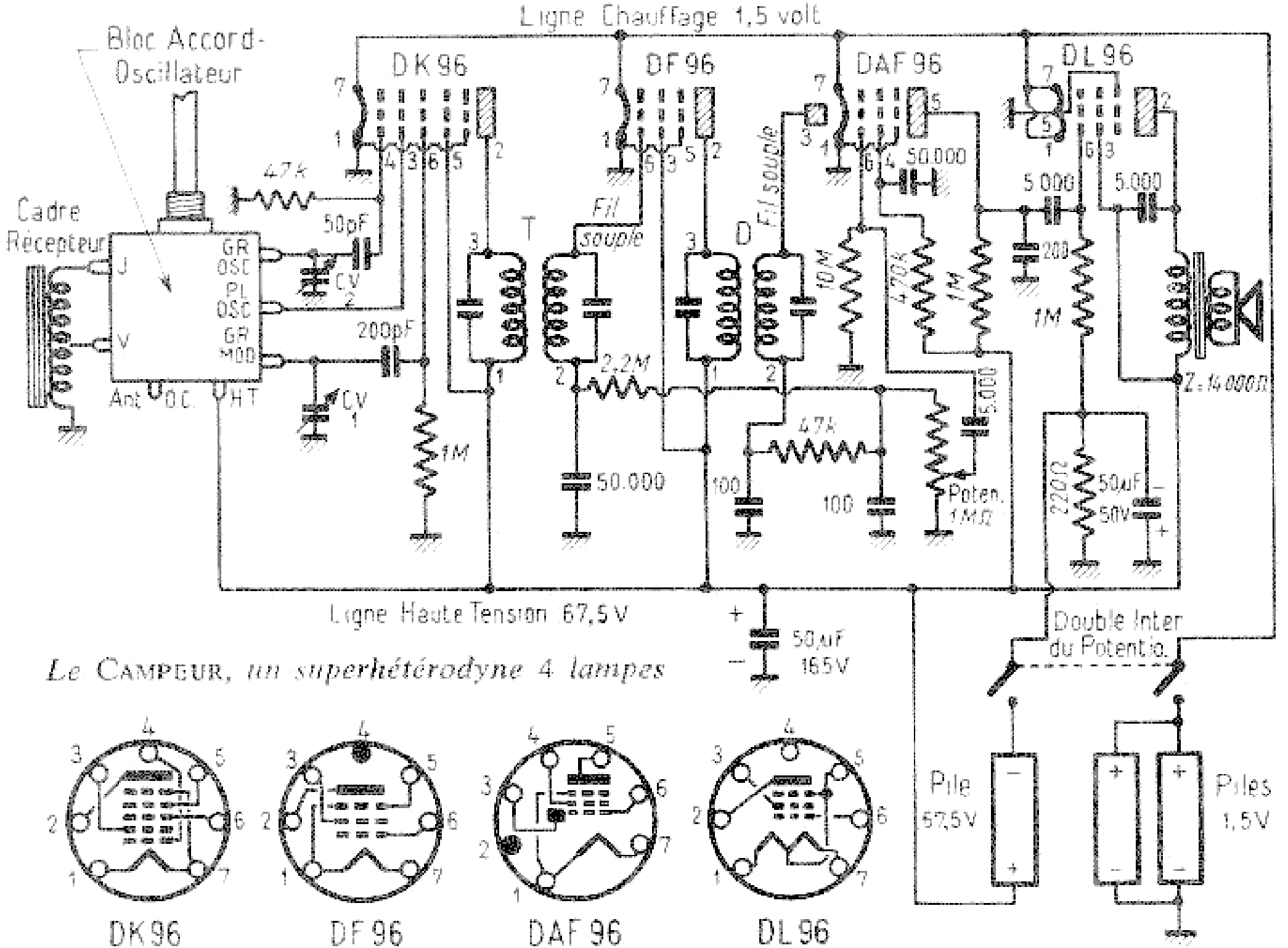

Le CAMPEUR, *un superhétérodyne 4 lampes*