Le S-60 Luminor des Étab^ts ARIANE

Les mesures sont effectuées avec un voltmètre ayant une résistance de 1000 ohms par volt.
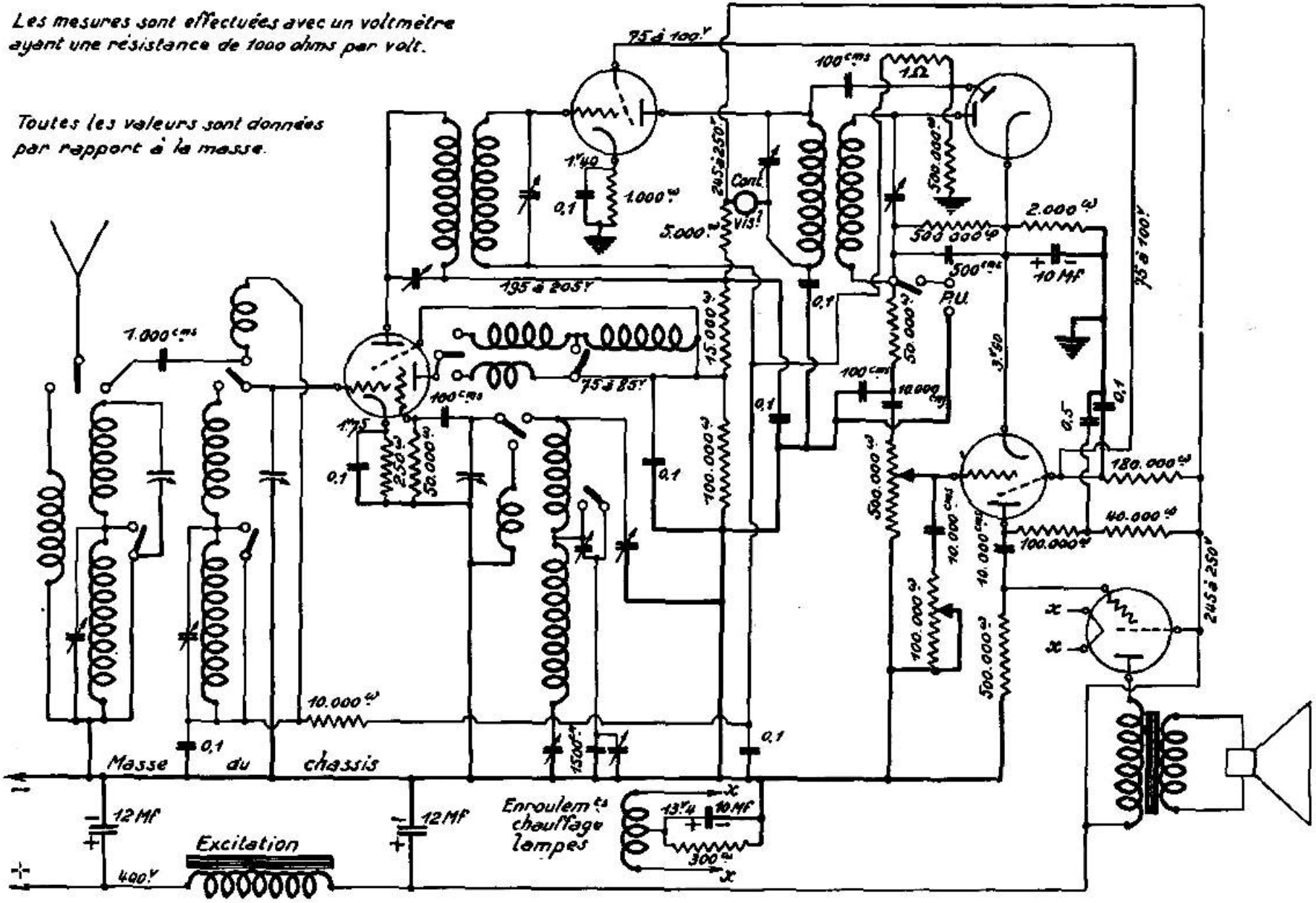
Toutes les valeurs sont données par rapport à la masse.