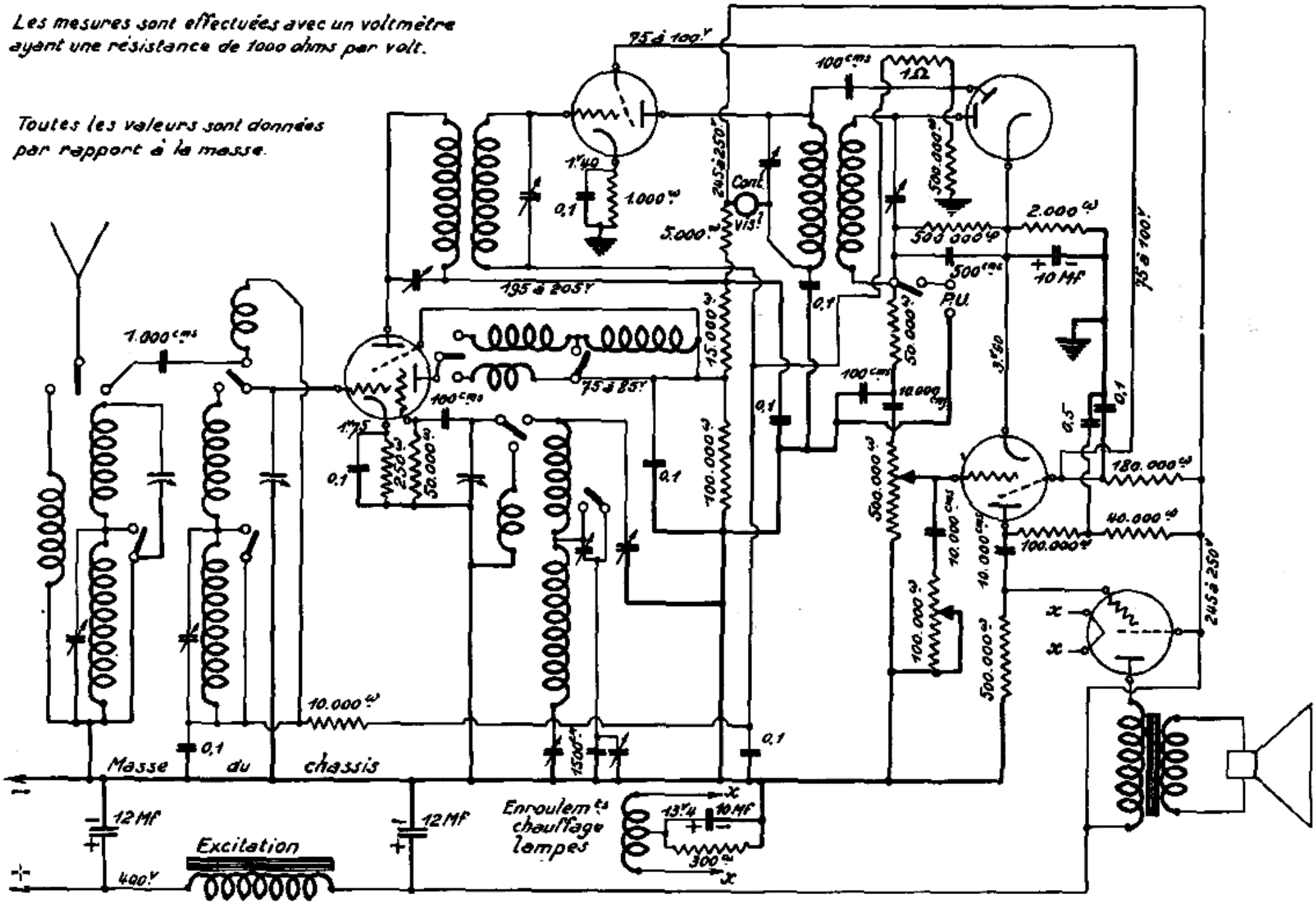Le S-60 Luminor des Étab^ts ARIANE