CONSTRUCTEUR	MODÈLE	ANNÉE	CLASSE	
DUCRETET-THOMSON PARIS	736	1936	A 0607003	N° 9

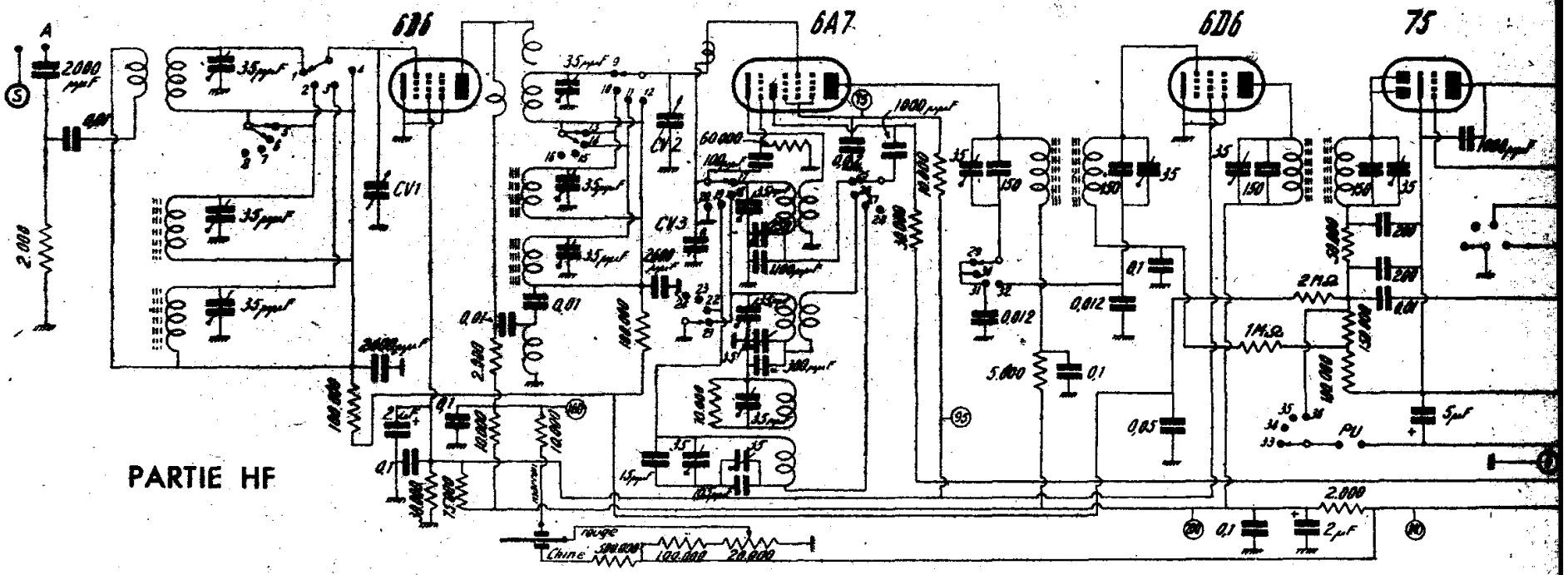

Caractéristiques générales et particularités.

Superhétérodyne toutes ondes à cinq lampes et une valve, alimenté sur alternatif et réalisé sur deux châssis séparés, le premier comprenant la préamplificatioce H F 6D6, la changeuse de fréquence 6A7, l'amplificatrice M F 6D6 et la détectrice-préamplificatrice B F 75, le second, la B F finale 42 et la valve 80.

La possibilité d'utiliser une antenne-secteur est prévue. Il suffit de réunir par un cavalier la prise d'antenne normale et une autre prise reliée intérieurement à l'un des pôles du secteur par un condensateur.

Le système d'accord et la liaison H F sont conçus de façon à obtenir une sensibilité aussi régulière que possible dans les limites de chaque gamme couverte.

En P O et G O, les tensions du circuit primaire (antenne ou plaq H F) sont appliquées aux borne d'un condensateur de couplage (2400 μμF pour l'accord et 2600 μμF pour la liaison H F) à travers un condensateur de liaison. La valeur de ces condensateurs de couplage doit être respectée à + 2 % près.

En O C le couplage par capacité est renforcé par un léger couplage inductif.

A noter que sur la position O C du commutateur les bobinages P O et G O (accord et liaison H F) sont court-circuités. Sur la position P O le bobinage G O seul est court-circuité. En effet, les bobinages P O et G O, avec leurs trimmers en parallèles, constituent, lorsqu'ils ne sont pas en court-circuit, de véritables circuits accordés et leur voisinage avec l'enroulement O C peut perturber le bon fonctionnement de ce dernier.

L'élément oscillateur est monté d'une façon un peu spéciale. La liaison entre la grille oscillatrice et le bobinage est classique. Par contre, le circuit de l'anode oscillatrice comprend une résistance de charge de 30.000 ohms et une liaison par capacité avec le circuit de réaction des bobinages oscillateurs. Le circuit de réaction est inductif seulement pour O C, inductif et capacitif (retour par le padding) pour P. O, capacitif seulement pour G O. A remarquer un circuit auxiliaire couplé au circuit oscillateur P O et destiné à corriger sa courbe d'oscillation.

Notons un couplage capacitif (quelques spires) entre la grille oscillatrice et la grille modulatrice de la 6A7.

Les cathodes des trois premières lampes sont réunies directement à la masse. La polarisation négative de repos des grilles est obtenue à partir d'un point à potentiel négatif fixe par rapport à la masse (voir le schém de la partie B F).

Si nous regardons le circuit d détection et d'antifading nous rema quons que ce dernier (du type n retardé) n'est pas le même pour l deux premières lampes d'une pa et pour l'amplificatrice M F d'aut part. La résistance de charge d circuit détecteur est fractionnée e deux. La tension de régulation app quée aux deux premières lampes e plus forte que celle appliquée à l'am plificatrice M F.

La polarisation de l'élément trio de la 75 est réalisée de la façon su vante : la cathode est reliée à trave une résistance au point commun d deux résistances placées entre l — H T et la masse. La grille e reliée directement (à travers un poten tiomètre) à ce point. La cathode e donc positive par rapport à la grill à cause de la chute de tension au bornes de la résistance de 4000 ohm (entre les points 4 et 5 du schém B F).

La liaison entre la 75 et la 4 comporte une cellule de découpla dans le circuit anodique de la 7

Une particularité intéressante co siste dans la manière de faire l contre-réaction B F. La cathode d

Position	1	2	3	4	5	6	7	8	9	10	11	12	13	14	15	16	17	18	19	20	21	22	23	24	25	26	27	28	29	30	31	32	33	34	35	36
O. C.	●				●	●			●				●	●			●				●				●				●				●			
P. O.		●				●	●			●				●	●			●				●				●				●				●		
G. O.			●				●				●				●				●				●				●				●				●	
P. U.				●				●				●				●				●				●				●				●				●

N° 9	CONSTRUCTEUR DUCRETET-THOMSON PARIS	MODÈLE 736	ANNÉE 1936	CLASSE A0607003

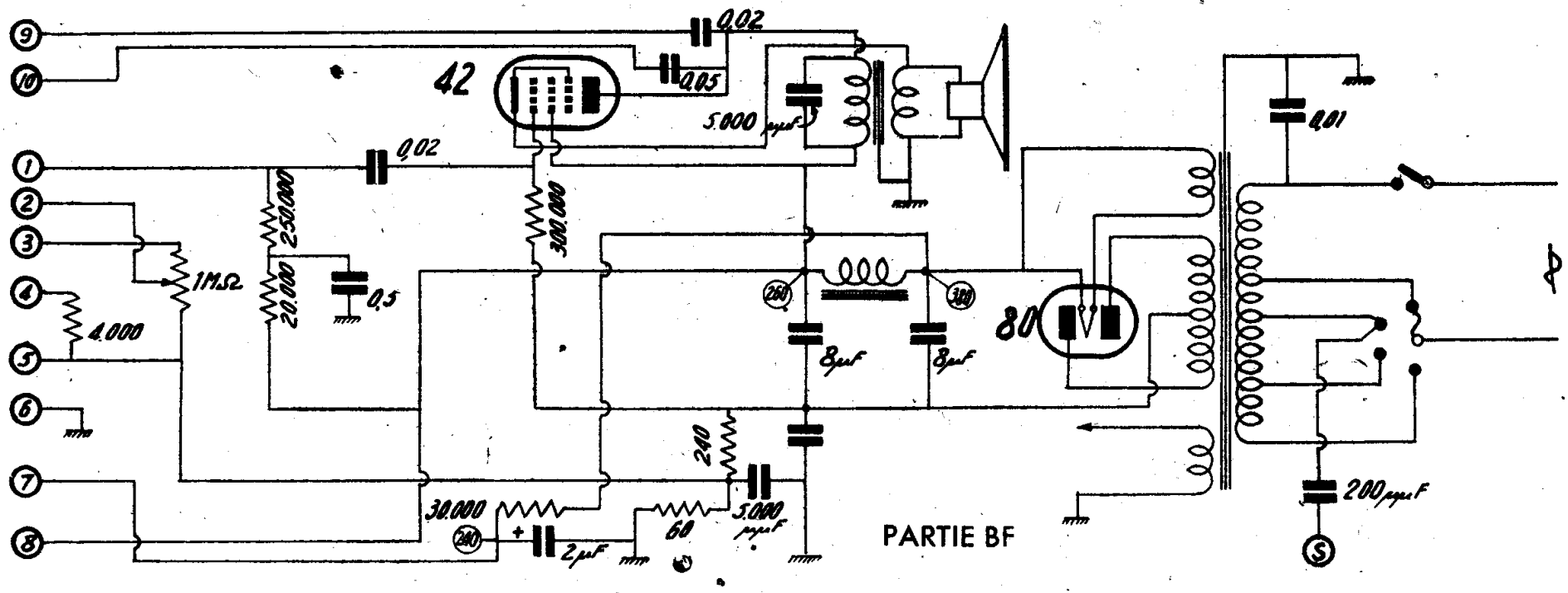

a lampe finale est reliée à la masse à travers le secondaire du transformateur de sortie.

Le point milieu de l'enroulement H T du transformateur est réuni à la masse à travers deux résistances en série : 240 et 60 ohms. Une certaine tension continue, négative par rapport à la masse, est donc créée à ce point. Elle est appliquée à la grille de la lampe finale.

Notons encore la façon d'obtenir la tension alimentant l'anode oscillatrice de la 6A7. La tension est prise avant le filtrage, filtrée par une résistance de 30.000 ohms et un condensateur de 2 µF et appliquée à l'anode à travers la résistance de charge de 30.000 ohms.

L'indicateur visuel est un tube au néon.

Les bobinages d'accord, de liaison H F (P O et G O) ainsi que les transformateurs M F sont à noyaux magnétiques.

Commutation.

Le tableau des commutations nous indique la façon dont s'établissent les contacts suivant la position du commutateur.

Dépannage.

Si le récepteur ronfle, vérifier l'état des deux condensateurs de filtrage, des condensateurs découplant les résistances de polarisation (240 et 60 ohms) et du condensateur de 0,5 µF découplant la résistance de 20.000 ohms dans le circuit anodique de la 75. Dans le cas du manque de sensibilité sur toutes les gammes, vérifier l'état des trois premières lampes ainsi que les tensions qui leur sont appliquées.

Alignement.

Les circuits de grille de chaque gamme comportent des trimmers séparés. Les paddings sont constitués par un condensateur ajustable en parallèle sur un condensateur fixe. Les gammes étant complètement indépendantes, l'alignement peut commencer par n'importe laquelle.

Les transformateurs M F sont accordés sur 450 kHz.

Les points d'alignement sont :

P. O. . . . 214 et 500 mètres
G. O. . . . 1.000 et 1.500 —

NOTES