N° 501	CONSTRUCTEUR R. DEHAY PARIS	MODÈLE RD MATADOR ROUGE	ANNÉE 193[illegible]

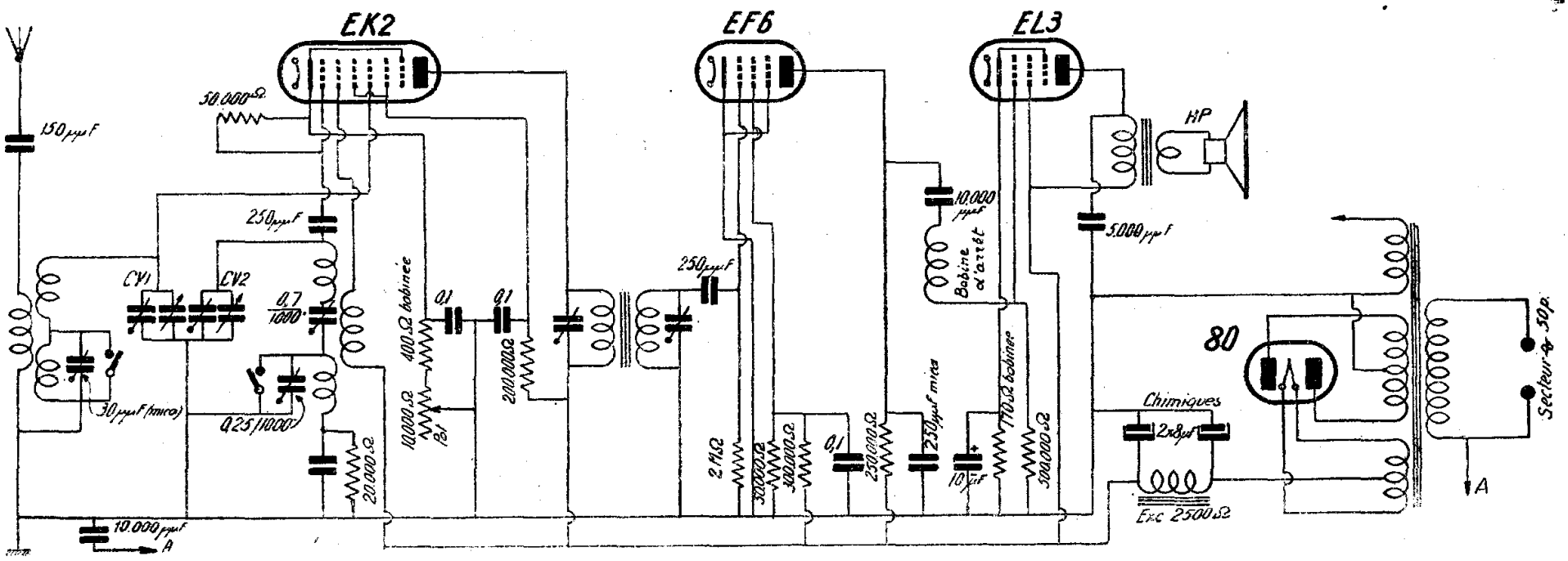

Dépannage.

La consommation primaire du récepteur est de 0,48 A environ, la tension du secteur étant de 110 V.

La changeuse de fréquence EK2 peut être remplacée par une ECH3, mais il est nécessaire d'augmenter la tension d'écran, en mettant à la place de la résistance de 200.000 ohms une autre de 50.000 ohms.

La EF6 détectrice peut être remplacée par une EF9 sans aucune modification.

Nous pouvons suggérer une modification possible du montage qui certainement permettra de gagner en sensiblité.

Remplacer la détectrice EF6 par une EF9 montée en amplificatrice MF et la EL3 par une EBL1, dont l'élément double diode assurera la détection. La liaison entre la EF9 et la EBL1 se fera de préférence par self-capacité-résistance, la self étant constituée par un circuit bouchon accordé sur 461 kHz.

Les tensions normales que nous devons trouver aux différentes électrodes des lampes sont :

Plaque EK2	250 V
Ecran EK2	55 V
Anode oscillatrice EK2	250 V
Cathode EK2	3,5 V
Plaque EF6	80 V
Ecran EF6	35 V
Cathode EL3	7,2 V

Ces tensions doivent être mesurées avec un voltmètre d'au moins 2.000 ohms par volt, le potentiomètre de réglage de sensibilité étant au maximum.

Alignement.

Les transformateurs MF du récepteur sont accordés sur 461 kHz.

L'alignement des circuits PO se fera sur 600 kHz dans le bas de la gamme et sur 1.400 kHz dans le haut.

En GO, régler les deux trimmers de façon à avoir la concordance et le maximum de sensibilité sur 200 kHz.

Notes